makita

EN	Cordless Radio with Lantern	Instruction Manual	5
FRCA	Radio avec lanterne sans fil	Manuel D'instructions	12
ESMX	Radio con Linterna Inalámbrico	Manual De Instrucciones	20
PTBR	Radio com lanterna a bateria	Manual De Instruções	28

DMR057/ MR010G

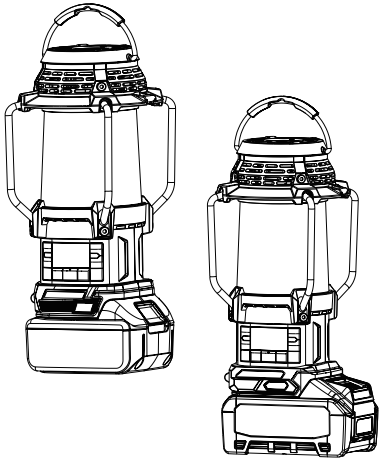

Bluetooth®

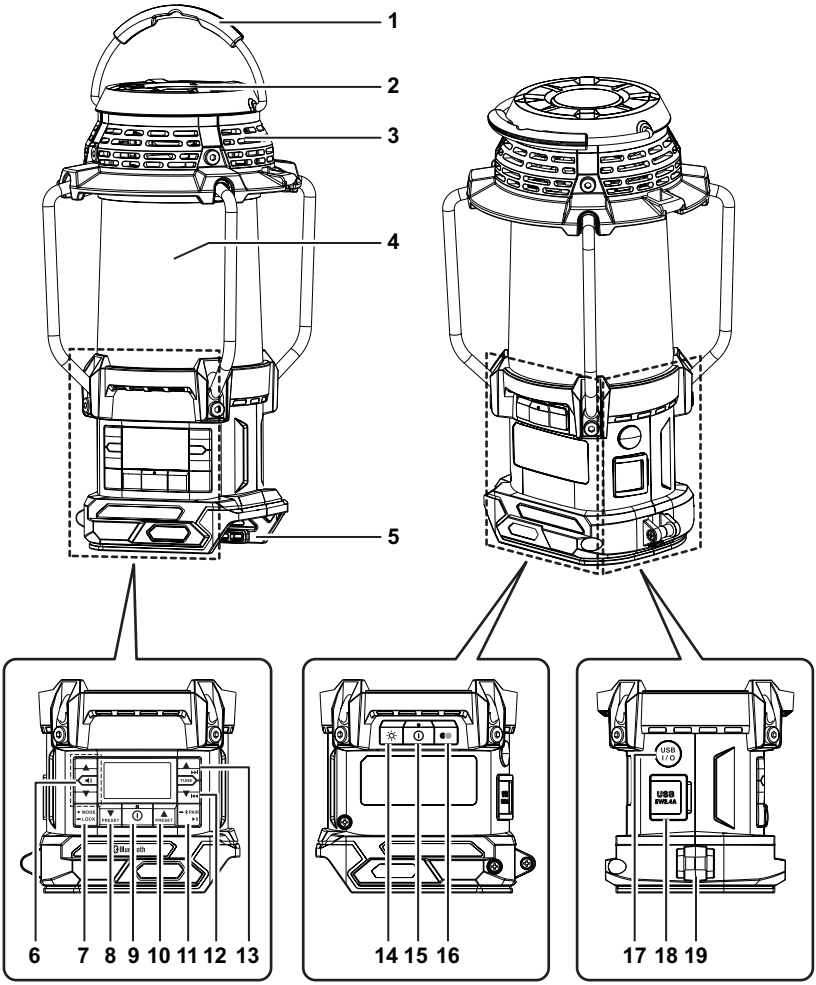

LCD Display

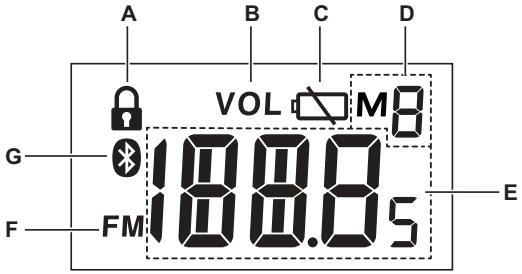

1

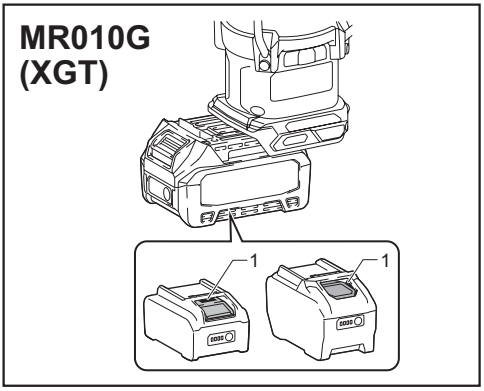

2

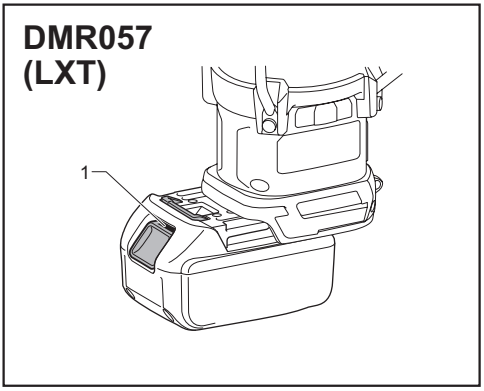

3

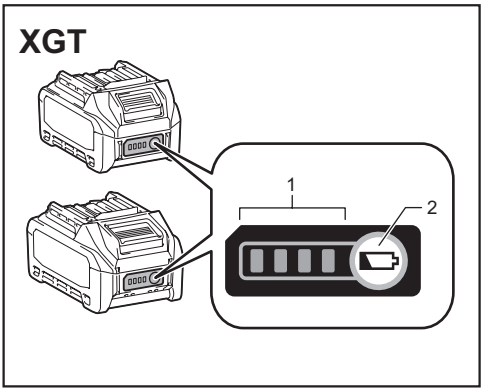

4

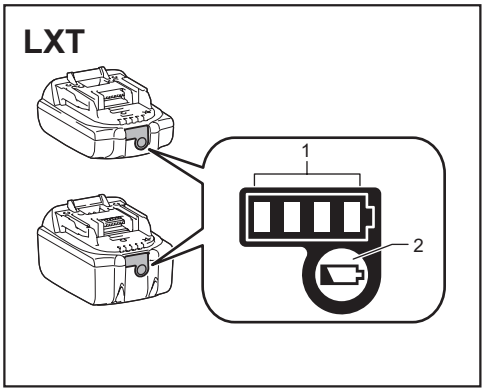

5

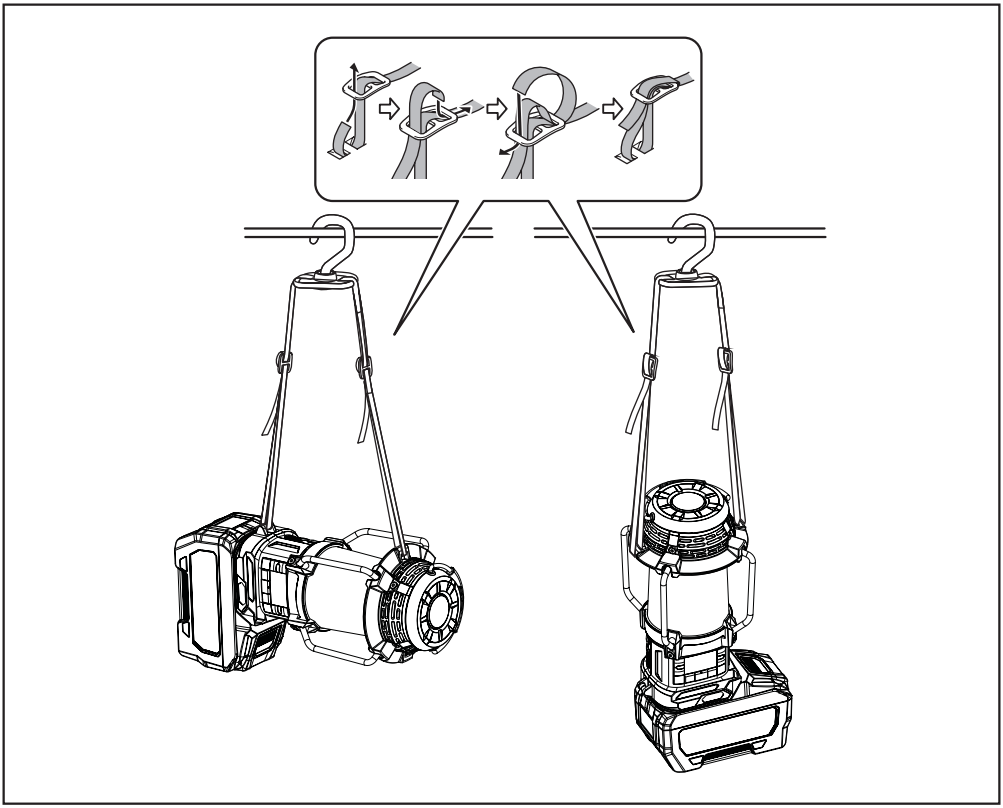

6

ENGLISH
(Original instructions)

EXPLANATION OF GENERAL VIEW (Fig. 1)

1. Carrying handle
2. Flashlight
3. Speaker
4. LED Lantern
5. Battery compartment
6. Volume up/down button
7. Mode/Lock button
8. Preset down button
9. Power button
10. Preset up button
11. Bluetooth pairing/Play/Pause button
12. Tuning down/Previous track/Rewind button
13. Tuning up/Next track/Fast-forward button
14. Light brightness button
15. Light on/off button/Light mode button
16. Color temperature button
17. USB charging on/off button/Charging LED indicator
18. USB power supply port
19. Strap buckle

LCD display

A. Lock button activated
B. Volume
C. Low battery indicator
D. Memory number
E. Radio frequency/Volume level/Bluetooth mode
F. FM band
G. Bluetooth status icon

SYMBOLS

The following show the symbols used for the equipment. Be sure that you understand their meaning before use.

Read instruction manual.

IMPORTANT SAFETY INSTRUCTIONS

⚠ ***WARNING:***

When using this product, basic safety precautions should always be followed to reduce the risk of fire, electric shock, and personal injury, including the following:

1. Read this instruction manual and the charger instruction manual carefully before use.
2. Clean only with dry cloth.
3. Do not install near any heat sources such as radiators, heat registers, stoves, or other apparatus (including amplifiers) that produce heat.
4. Only use attachments/accessories specified by the manufacturer.
5. A battery operated radio with integral batteries or a separate battery pack must be recharged only with the specified charger for the battery. A charger that may be suitable for one type of battery may create a risk of fire when used with another battery.
6. Use battery operated radio only with specifically designated battery packs. Use of any other batteries may create a risk of fire.
7. When battery pack is not in use, keep it away from other metal objects like: paper clips, coins, keys, nails, screws, or other small metal objects that can make a connection from one terminal to another. Shorting the battery terminals together may cause sparks, burns, or a fire.
8. Avoid body contact with grounded surfaces such as pipes, radiators, ranges and refrigerators. There is an increased risk of electric shock if your body is grounded.
9. Under abusive conditions, liquid may be ejected from the battery; avoid contact. If contact accidentally occurs, flush with water. If liquid contacts eyes, additionally seek medical help. Liquid ejected from the battery may cause irritation or burns.
10. Do not use a battery pack or tool that is damaged or modified. Damaged or modified batteries may exhibit unpredictable behaviour resulting in fire, explosion or risk of injury.
11. Do not expose a battery pack or tool to fire or excessive temperature. Exposure to fire or temperature above 130°C (266°F) may cause explosion.
12. Follow all charging instructions and do not charge the battery pack or tool outside the temperature range specified in the instructions. Charging improperly or at temperatures outside the specified range may damage the battery and increase the risk of fire.
13. Do not use the product at a high volume for any extended period. To avoid hearing damage, use the product at moderate volume level.
14. (For products with LCD display only) LCD displays include liquid which may cause irritation and poisoning. If the liquid enters the eyes, mouth or skin, rinse it with water and call a doctor.
15. Do not expose the product to rain or wet conditions. Water entering the product will increase the risk of electric shock.
16. This product is not intended for use by persons (including children) with reduced physical, sensory

or mental capabilities, or lack of experience and knowledge, unless they have been given supervision or instruction concerning use of the product by a person responsible for their safety. Children should be supervised to ensure that they do not play with the product. Store the product out of the reach of children.

SAVE THESE INSTRUCTIONS

SPECIFIC SAFETY RULES FOR BATTERY CARTRIDGE

1. Before using battery cartridge, read all instructions and cautionary markings on (1) battery charger, (2) battery, and (3) product using battery.
2. Do not disassemble battery cartridge.
3. If operating time has become excessively shorter, stop operating immediately. It may result in a risk of overheating, possible burns and even an explosion.
4. If electrolyte gets into your eyes, rinse them out with clear water and seek medical attention right away. It may result in loss of your eyesight.
5. Do not short the battery cartridge:
   (1) Do not touch the terminals with any conductive material.
   (2) Avoid storing battery cartridge in a container with other metal objects such as nails, coins, etc.
   (3) Do not expose battery cartridge to water or rain. A battery short can cause a large current flow, overheating, possible burns and even a breakdown.
6. Do not store and use the tool and battery cartridge in locations where the temperature may reach or exceed 50°C (122°F).
7. Do not incinerate the battery cartridge even if it is severely damaged or is completely worn out. The battery cartridge can explode in a fire.
8. Be careful not to drop or strike battery.
9. Do not use a damaged battery.
10. To avoid risk, the manual of replaceable the battery should be read before use.
11. The contained lithium-ion-batteries are subject to the Dangerous Goods Legislation requirements. For commercial transports e.g. by third parties, forwarding agents, special requirement on packaging and labeling must be observed. For preparation of the item being shipped, consulting an expert for hazardous material is required. Please also observe possibly more detailed national regulations. Tape or mask off open contacts and pack up the battery in such a manner that it cannot move around in the packaging.
12. When disposing the battery cartridge, remove it from the tool and dispose of it in a safe place. Follow your local regulations relating to disposal of battery.
13. Use the batteries only with the products specified by Makita. Installing the batteries to non- compliant products may result in a fire, excessive heat, explosion, or leak of electrolyte. If the tool is not used for a long period of time, the battery must be removed from the tool.
14. If the tool is not used for a long period of time, the battery must be removed from the tool.
15. Do not allow chips, dust, or soil stuck into the terminals, holes, and grooves of the battery cartridge. It may result in poor performance or breakdown of the tool or battery cartridge.
16. Keep the battery away from children.
17. During and after use, the battery cartridge may take on heat which can cause burns or low temperature burns.
18. Do not touch the terminal of the tool immediately after use as it may get hot enough to cause burns.
19. Unless the tool supports the use near a high-voltage electrical power lines, do not use the battery cartridge near a high-voltage electrical power lines. It may result in a malfunction or breakdown of the tool or battery cartridge.

⚠ ***CAUTION:***

Only use genuine Makita batteries. Use of nongenuine Makita batteries, or batteries that have been altered, may result in the battery bursting causing fires, personal injury and damage. It will also void the Makita warranty for the Makita tool and charger.

Tips for maintaining maximum battery life

1. Charge the battery cartridge before completely discharged. Always stop tool operation and charge the battery cartridge when you notice less tool power.
2. Never recharge a fully charged battery cartridge. Overcharging shortens the battery service life.
3. Charge the battery cartridge with room temperature at 10°C - 40°C (50°F - 104°F). Let a hot battery cartridge cool down before charging it.
4. When not using the battery cartridge, remove it from the tool or the charger.
5. Charge the battery cartridge if you do not use it for a long period (more than six months).

For Canada:

Cautions to the user
The changes or modifications not expressly approved by the party responsible for compliance could void the user's authority to operate the equipment.

Radiation Exposure Statement:
The product comply with the Canada portable RF exposure limit set forth for an uncontrolled environment and are safe for intended operation as described in this manual. The further RF exposure reduction can be achieved if the product can be kept as far as possible from the user body or set the device to lower output power if such function is available.

This device complies with Industry Canada licenceexempt RSS standard (s).
Operation is subject to the following two conditions: (1) this device may not cause interference, and (2) this device must accept any interference, including interference that may cause undesired operation of the device.

OPERATING TIME

* The suitable battery packs for this radio listed as the following table.
* The following table indicates the operating time on a single charge.

Model	Battery cartridge		Battery capacity	Unit: Hour (Approximately)		
				Radio*	Lantern (360° light coverage)	Flash Light (torch mode)
DMR057	LXT (14.4V)	BL1415N*	1.5Ah	12	4.0	8.0
		BL1430B	3.0Ah	20	7.0	13
		BL1440*	4.0Ah	32	11	21
		BL1460B*	6.0Ah	43	15	28
	LXT (18V)	BL1815N	1.5Ah	13	4.5	8.5
		BL1820B	2.0Ah	18	6.0	12
		BL1830	3.0Ah	24	8.5	16
		BL1830B	3.0Ah	24	8.5	16
		BL1840B	4.0Ah	35	12	23
		BL1850B	5.0Ah	45	16	30
		BL1860B	6.0Ah	54	19	36
MR010G	XGT (36V - 40Vmax)	BL4020	2.0Ah	20	13	25
		BL4025	2.5Ah	24	16	29
		BL4040	4.0Ah	35	24	44
		BL4050F	5.0Ah	50	34	62

* AT SPEAKERS OUTPUT=100mW
* Country specific

⚠ ***WARNING:***
Only use the battery cartridges listed above. Use of any other battery cartridges may cause injury and/or fire.
NOTE:
- Table regarding to the battery operating time above is for reference.
- The actual operating time may differ with the type of the battery, charging condition, or usage environment.
- Some of the battery cartridges listed above may not be available depending on your region of residence.

Recommended cord connected power source

Model	Portable power pack
DMR057	PDC01
MR010G	PDC01/PDC1200

- The cord connected battery pack(s) listed above may not be available depending on your region of residence.
- Before using the cord connected battery pack, read instruction and cautionary markings on them.

INSTALLATION AND POWER SUPPLY

⚠ **CAUTION:**

- Always switch off the radio before installing or removing the battery cartridge.
- Be careful not to drop or strike the radio. Broken shell may slash your finger or stab your body. Damaged radio may exhibit unpredictable behaviour resulting in fire, explosion or risk of injury.
- Hold the tool and the battery cartridge firmly when installing or removing battery cartridge.

IMPORTANT:

- Reduced power, distortion, stuttering sound or the flashing icon and backlight shows that the battery needs to be replaced.
- The battery cartridge is not included as standard accessories.

Installing or removing the sliding battery cartridge (Fig. 2-3)

➢ **1. Red indicator**

- To install the battery cartridge, align the tongue on the battery cartridge with the groove in the housing and slip it into place. Always insert it all the way until it locks in place with a little click.
- If you can see the red indicator as shown in the figure, it is not locked completely. Install it fully until the red indicator cannot be seen. If not, it may accidentally fall out of the radio, causing injury to you or someone around you.
- Do not use force when installing the battery cartridge. If the cartridge does not slide in easily, it is not being inserted correctly.
- To remove the battery cartridge, slide it from the radio while sliding the button on the front of the cartridge.

Indicating the remaining battery capacity (Fig. 4-5)

➢ **1. Indicator lamps** **2. Check button**

Press the check button on the battery cartridge to indicate the remaining battery capacity. The indicator lamps light up for few seconds.

- **XGT/LXT battery cartridge**

Indicator lamps			Remaining capacity
Lighted	Off	Blinking	
■	■	■	75% ~ 100%
■	■	□	50% ~ 75%
■	□	□	25% ~ 50%
■	□	□	0% ~ 25%
◪	□	□	Charge the battery
■ ↑ □	■ ↓ □	□ ■	The battery may have malfunctioned

NOTE:

- Depending on the conditions of use and the ambient temperature, the indication may differ slightly from the actual capacity.
- The first (far left) indicator lamp will brink when the battery protection system works.

Charging with USB power supply port

NOTE:

- Connect only devices which are compatible with DC 5V, 2.4A power source to the USB power supply port. Otherwise it may cause malfunction to the product.
- Connect the USB cable (not included) with the USB power supply port of the product. And then connect the other end of the cable with the device.
- To start charging, press the USB charging on/off button to enable the charging function. The USB charging on/off button will light up green.
- When the battery power is low, the screen backlight will flash until the charging function is turned off.
- If the charging function is turned on without charging, the USB charging on/off button will flash green, and the charging function will be automatically turned off after 30 minutes.
- To stop charging, press the USB charging on/off button to disable the charging function.
- The maximum volume of the output power speaker will decrease when your USB is charging.

IMPORTANT:

- Before connecting USB device to the charger, always backup your data of USB device. Otherwise your data may lose by any possibility.

- The charger may not supply power to some USB devices.
- When not using or after charging, remove the USB cable and close the cover.
- Do not connect this USB socket with your PC USB port, as it is highly possible that it may cause breakdown of the units.

LISTENING TO FM RADIO

Tuning into FM stations

To tune into FM radio stations, follow these steps:

1. Turn on the radio using the Power button.
2. Select the FM radio mode by repeatedly pressing the Mode button.
3. Press and hold the Tuning up or Tuning down button to automatically tune into an FM station with a higher or lower frequency respectively. Your radio will stop scanning when it finds a station of sufficient strength. The display will show the frequency of the signal which has been found.
4. Press the Tuning up or Tuning down button to fine-tune the frequency if needed.
5. Repeat the steps 3 and 4 to tune into other radio stations.

NOTE:

For FM radio mode, if the radio's reception is not good, it may be necessary to relocate your radio to a position giving better reception.

Preset memory stations

The FM radio has 9 preset stations.

1. Press the Power button to turn on the radio.
2. Press the Mode button to select the FM radio mode. Tune to the required radio station as previously described.
3. Press and hold the Preset up or Preset down button until “M” flashes on the display.
4. Press the Preset up or Preset down button to select the desired memory number.
5. Press and hold the Preset up or Preset down button until “M” stops flashing on the display. The radio station is stored into the selected memory preset. The display will appear with the memory number.
6. Repeat this procedure as needed for the remaining presets. Preset stations which have already been stored may be overwritten by following the above procedure if required.

Recall memory station

1. Turn on the radio and select the FM radio mode.
2. Momentarily press the Preset up or Preset down button to tune to your radio to one of the stations stored in the preset memory.

LISTENING TO MUSIC VIA BLUETOOTH STREAMING

You need to pair your Bluetooth device with the radio before you can auto-link to play/stream Bluetooth music through the radio. Pairing creates a ‘bond’ so two devices can recognize each other.

Note:

- To have the better sound quality, we recommend setting the volume to more than two-thirds level on your Bluetooth device and then adjust the volume on the radio as required.
- The radio can memorize up to 8 sets of paired device, when the memory exceeds this amount, the oldest pairing history will be over written.

Pairing your Bluetooth device for the first time

1. Press the Power button to turn on the radio. Press the Mode button to select Bluetooth mode. The Bluetooth status icon flashes on the display to show the radio is discoverable.
2. Activate Bluetooth on your device according to the device’s user manual to link to the radio. Locate the Bluetooth device list and select the device with the name of your radio (With some mobiles which are equipped with earlier versions than BT 2.1 Bluetooth device, you may need to input the pass code “0000”).
3. Once connected, there will be a confirmation tone sound. The Bluetooth icon will cease flashing. You can simply select and play any music from your source device. Volume control can be adjusted from your source device, or directly from the radio.
4. Use the controls on your Bluetooth-enabled device or on the radio to play/pause and navigate tracks.

Note:

- If 2 Bluetooth devices, pairing for the first time, both search for the radio, it will show its availability on both devices. However, if one device links with this unit first, then the other Bluetooth device won’t find it on the list.
- If your Bluetooth device is temporarily disconnected to the radio, then you need to manually reconnect your device again to the radio.
- If the name of your radio shows in your Bluetooth device list but your device cannot connect with it, please delete the item from your list and pair the device with the radio again following the steps described previously.
- The optimal Bluetooth transmission range is approximately 10meters (33feet) in line of sight to the radio, but a distance up to 30meters (100feet) is possible.
- If Bluetooth connection is lost due to exceeding time of separation, exceeding the optimum distance, obstacles

or otherwise, reconnecting your device with the radio may be necessary.

- Physical obstacles, other wireless devices or electromagnetic devices may affect the connection quality.
- Bluetooth connectivity performance may vary depending on the connected Bluetooth devices. Please refer to the Bluetooth capabilities of your device before connecting to the radio. All features may not be supported on some paired Bluetooth devices.

Playing audio files in Bluetooth mode

When you have successfully connected the radio with the chosen Bluetooth device you can start to play your music using the controls on your connected Bluetooth device.

1. Once playing has started, the volume can be adjusted both on the radio using the Volume buttons and on the Bluetooth device using the volume control of the device.
2. Use the controls on your Bluetooth device to play/pause and navigate tracks. Alternatively, control the playback using Play/Pause, Next track, Previous track buttons on your radio.
3. Press and hold the Fast-forward or Rewind button to move through the current track. Release the button when the desired point is reached.

Note:

- Some player applications or devices may not respond to all of these controls.
- Some mobile phones may temporarily disconnect from the radio when you make or receive calls. Some devices may temporarily mute their Bluetooth audio streaming when they receive text messages, emails or for other reasons unrelated to audio streaming. Such behaviour is a function of the connected device and does not indicate a fault with the radio.

Playing a previously-paired Bluetooth source device

If your Bluetooth device already paired with the radio previously, the unit will memorize your Bluetooth device and it attempts to reconnect with a device in memory which is last connected. If the last connected device is not available, the radio will be discoverable.

Disconnecting your Bluetooth device

Press and hold the Bluetooth pairing button for 2-3 seconds until the Bluetooth status icon flashes on the display or turn off Bluetooth on your Bluetooth device to disable the connection.
You can also press the Mode button to select any mode other than Bluetooth mode to disable the connection.

LED LANTERN/FLASHLIGHT FUNCTION

1. Press the Light on/off button to turn on the light.
2. Select the setting as following.
   - Press the Light on/off button repeatedly to select different light modes.
   - Press the Light brightness button to adjust the suitable light brightness.
   - Press the Color temperature button to select different color temperatures.

Light mode		Light brightness	Color temperature
Lantern	360˚ light coverage Side-carry mode	High Low	White Neutral Warm
Flashlight	Torch mode Flashlight	High Low	

Note:
In side-carry mode, only three sides of the lantern are lit. When using the strap, the lantern can be positioned as the side-carry mode to prevent the light from blinding user's eyes.

3. Press and hold the Light on/off button to turn off the light.

MISCELLANEOUS SETTINGS

Key lock

The key lock function is used to prevent unintentional operation of the radio.

1. Press and hold the Lock button for 2-3 seconds until 🔒 appears on the display. All buttons except the Power button will be disabled.
2. To release the lock, press and hold the Lock button for 2-3 seconds until 🔒 disappears from the display.

Using the strap (Fig. 6)

Using the supplied strap, you can hang the product in different ways whenever needed. (Refer to the installation method in Figure 6.)

MAINTENANCE

⚠ **CAUTION:**

- Never use gasoline, benzine, thinner, alcohol or the like. Discoloration, deformation or cracks may result.
- Do not wash the radio with water.

SPECIFICATIONS

Model	DMR057	MR010G
Battery	14.4V & 18V	36V - 40Vmax
Frequency coverage	FM: 87.5-108 MHz (0.1MHz/step)	
Antenna system	FM: Built-in antenna	
USB output	5V/2.4A	
Loudspeaker	2.25inches	
Output power	14.4V: 2.4W 18V: 3W	36V: 3W
Dimensions (L x W x H) (With the carrying handle lowered position)	126 x 129 x 289 mm (with BL1860B)	126 x 166 x 315 mm (with BL4050F)
Weight (without battery)	0.97kg	0.99kg
Bluetooth® (The Bluetooth® word mark and logos are registered trademarks owned by Bluetooth SIG, Inc.)		
Bluetooth Version	5.0 Certified	
Bluetooth Profiles	A2DP/SCMS-T/AVRCP	
Transmission Power	Power Class 2	
Transmission Range	Optimum range: Within 10meters (33feet) Maximum range: Up to 30meters (100feet) (It may vary according to different conditions.)	
Bluetooth Codec	SBC	
Operating Frequency	2402MHz ~ 2480MHz	

FRENCH (Instructions d’origine)

EXPLICATION DE LA VUE D’ENSEMBLE (Fig. 1)

1. Poignée de transport
2. Lampe de poche
3. Haut-parleur
4. Lanterne LED
5. Compartiment à batterie
6. Bouton de volume haut/bas
7. Bouton Mode/Verrouillage
8. Bouton de présélection vers le bas
9. Bouton d’alimentation
10. Bouton de présélection vers le haut
11. Bouton de jumelage Bluetooth/Lecture/Pause
12. Bouton de réglage vers le bas/Piste précédente/Rembobinage
13. Bouton de réglage vers le haut/Piste suivante/Avance rapide
14. Bouton de luminosité
15. Bouton d’activation/désactivation de la lumière/bouton de mode de lumière
16. Bouton de température de couleur
17. Bouton d’activation/désactivation de la charge USB/témoin LED de charge
18. Port d’alimentation USB
19. Boucle de la sangle

Écran LCD

A. Bouton de verrouillage activé
B. Volume
C. Indicateur de batterie faible
D. Numéro mémorisé
E. Fréquence radio/Niveau de volume/Mode Bluetooth
F. Bande FM
G. Icône du statut Bluetooth

SYMBOLES

Les symboles suivants sont utilisés pour l'équipement. Assurez-vous de bien comprendre leur signification avant de les utiliser.

Lisez le manuel d'instructions.

CONSIGNES DE SÉCURITÉ IMPORTANTES

⚠ ***AVERTISSEMENT:***

Lors de l'utilisation de ce produit, les précautions de sécurité de base doivent toujours être respectées afin de réduire les risques d'incendie, de choc électrique et de blessures, notamment les suivantes:

1. Lisez attentivement ce manuel d’instructions et le manuel d’instructions du chargeur avant de l’utiliser.
2. Nettoyez uniquement avec un chiffon sec.
3. N’installez pas l’appareil à proximité de sources de chaleur telles que des radiateurs, des bouches de chaleur, des poêles ou d’autres appareils (y compris des amplificateurs) qui produisent de la chaleur.
4. N’utilisez que les fixations/accessoires spécifiés par le fabricant.
5. Une radio à batterie avec des batteries intégrées ou un bloc-batterie séparé doit être rechargée uniquement avec le chargeur spécifié pour la batterie. Un chargeur qui peut convenir à un type de batterie peut créer un risque d’incendie lorsqu’il est utilisé avec une autre batterie.
6. N’utilisez la radio à batterie qu’avec les blocs de batterie spécifiquement désignés. L’utilisation de toute autre batterie peut créer un risque d’incendie.
7. Lorsque le bloc-batterie n’est pas utilisé, tenez-le à l’écart d’autres objets métalliques tels que: trombones, pièces de monnaie, clés, clous, vis ou autres petits objets métalliques qui peuvent établir une connexion d’une borne à l’autre. La mise en court-circuit des bornes de la batterie peut provoquer des étincelles, des brûlures ou un incendie.
8. Évitez tout contact corporel avec des surfaces mises à la terre telles que des tuyaux, des radiateurs, des cuisinières et des réfrigérateurs. Il existe un risque accru de choc électrique si votre corps est mis à la terre.
9. Dans des conditions extrêmes, un liquide peut être éjecté de la batterie ; évitez tout contact. En cas de contact accidentel, rincez à l’eau. Si le liquide entre en contact avec les yeux, consultez un médecin. Le liquide éjecté de la batterie peut provoquer des irritations ou des brûlures.
10. N’utilisez pas un bloc-batterie ou un outil endommagé ou modifié. Les batteries endommagées ou modifiées peuvent présenter un comportement imprévisible entraînant un incendie, une explosion ou un risque de blessure.
11. N’exposez pas un bloc-batterie ou un outil au feu ou à une température excessive. L’exposition au feu ou à une température supérieure à 130°C (266°F) peut provoquer une explosion.
12. Suivez toutes les instructions de charge et ne chargez pas le bloc-batterie ou l’outil en dehors de la plage de température spécifiée dans les instructions. Une charge inadéquate ou à des températures hors de la plage spécifiée peut endommager la batterie et augmenter le risque d’incendie.

13. N'utilisez pas le produit à un volume élevé pendant une période prolongée. Pour éviter tout dommage auditif, utilisez le produit à un niveau de volume modéré.
14. (Pour les produits avec écran LCD uniquement) Les écrans LCD contiennent du liquide qui peut provoquer une irritation ou un empoisonnement. Si le liquide entre en contact avec les yeux, la bouche ou la peau, rincez-les avec de l'eau et appelez un médecin.
15. N'exposez pas le produit à la pluie ou à des conditions humides. L'eau qui pénètre dans le produit augmente le risque de choc électrique.
16. Ce produit n'est pas destiné à être utilisé par des personnes (y compris des enfants) aux capacités physiques, sensorielles ou mentales réduites, ou manquant d'expérience et de connaissances, à moins qu'elles n'aient été supervisées ou n'aient reçu des instructions concernant l'utilisation du produit par une personne responsable de leur sécurité. Les enfants doivent être surveillés afin de s'assurer qu'ils ne jouent pas avec le produit. Conservez le produit hors de portée des enfants.

CONSERVEZ CES INSTRUCTIONS

RÈGLES DE SÉCURITÉ SPÉCIFIQUES POUR LES CARTOUCHES DE BATTERIE

1. Avant d'utiliser la cartouche de batterie, lisez toutes les instructions et mises en garde figurant sur (1) le chargeur de batterie, (2) la batterie et (3) le produit utilisant la batterie. (3) le produit utilisant la batterie.
2. Ne démontez pas la cartouche de batterie.
3. Si la durée de fonctionnement est devenue excessivement courte, arrêtez immédiatement le fonctionnement. Cela peut entraîner un risque de surchauffe, de brûlures et même d'explosion.
4. Si l'électrolyte pénètre dans vos yeux, rincez-les à l'eau claire et consultez immédiatement un médecin. Cela peut entraîner une perte de la vue.
5. Ne court-circuitez pas la cartouche de la batterie:
   (1) Ne touchez pas les bornes avec un matériau conducteur.
   (2) Évitez de ranger la cartouche de batterie dans un récipient contenant d'autres objets métalliques tels que des clous, des pièces de monnaie, etc.
   (3) N'exposez pas la cartouche de batterie à l'eau ou à la pluie. Un court-circuit de la batterie peut provoquer un flux de courant important, une surchauffe, des brûlures éventuelles et même une panne.
6. Ne stockez pas et n'utilisez pas l'outil et la cartouche de batterie dans des endroits où la température peut atteindre ou dépasser 50°C (122°F).
7. N'incinérez pas la cartouche de la batterie, même si elle est gravement endommagée ou complètement usée. La cartouche de batterie peut exploser dans un incendie.
8. Veillez à ne pas faire tomber ou percuter la batterie.
9. N'utilisez pas une batterie endommagée.
10. Pour éviter tout risque, il faut lire le manuel de la batterie remplaçable avant de l'utiliser.
11. Les batteries lithium-ion contenues sont soumises aux exigences de la législation sur les marchandises dangereuses. Pour les transports commerciaux, par exemple par des tiers, des transitaires, des exigences particulières en matière d'emballage et d'étiquetage doivent être respectées. Pour la préparation de l'article à expédier, il est nécessaire de consulter un expert en matières dangereuses. Veuillez également respecter les éventuelles réglementations nationales plus détaillées. Mettez du ruban adhésif ou masquez les points de contact non protégés et emballez la batterie de manière à ce qu'elle ne puisse pas se déplacer dans l'emballage.
12. Lors de la destruction de la cartouche de la batterie, retirez-la de l'appareil et jetez-la dans un endroit sûr. Respectez les réglementations locales relatives à l'élimination de la batterie.
13. N'utilisez les batteries qu'avec les produits spécifiés par Makita. L'installation des batteries sur des produits non conformes peut entraîner un incendie, une chaleur excessive, une explosion ou une fuite d'électrolyte.
14. Si l'outil n'est pas utilisé pendant une longue période, la batterie doit être retirée de l'outil.
15. Ne laissez pas de copeaux, de poussière ou de terre se coincer dans les bornes, les trous et les rainures de la cartouche de la batterie. Cela pourrait entraîner de mauvaises performances ou une panne de l'outil ou de la cartouche de la batterie.
16. Gardez la batterie hors de portée des enfants.
17. Pendant et après l'utilisation, la cartouche de batterie peut avoir tendance à emmagasiner de la chaleur, ce qui peut provoquer des brûlures ou des brûlures à basse température.
18. Ne touchez pas la borne de l'outil immédiatement après utilisation car elle peut être suffisamment chaude pour provoquer des brûlures.
19. À moins que l'outil ne permette l'utilisation à proximité d'une ligne électrique à haute tension, n'utilisez pas la cartouche de batterie à proximité d'une ligne électrique à haute tension. Cela pourrait entraîner un mauvais fonctionnement ou une panne de l'outil ou de la cartouche de batterie.

⚠ ***ATTENTION:***

N'utilisez que des batteries Makita d'origine. L'utilisation de batteries Makita non authentiques ou

de batteries modifiées peut entraîner une explosion de la batterie et provoquer des incendies, des blessures et des dommages. Cela annulera également la garantie Makita pour l'outil et le chargeur Makita.

Conseils pour maintenir une durée de vie maximale de la batterie

1. Chargez la cartouche de la batterie avant qu'elle ne soit complètement déchargée. Arrêtez toujours l'utilisation de l'outil et chargez la cartouche de la batterie lorsque vous remarquez que la puissance de l'outil diminue.
2. Ne rechargez jamais une cartouche de batterie entièrement chargée. La surcharge réduit la durée de vie de la batterie.
3. Chargez la cartouche de batterie à une température ambiante comprise entre 10°C et 40°C (50°F et 104°F). Laissez refroidir une cartouche de batterie chaude avant de la charger.
4. Lorsque vous n'utilisez pas la cartouche de batterie, retirez-la de l'outil ou du chargeur.
5. Chargez la cartouche de batterie si vous ne l'utilisez pas pendant une longue période (plus de six mois).

Pour le Canada:

Attention à l'intention de l'utilisateur
Tout changement ou modification non expressément approuvés par la partie responsable de la conformité peut entraîner l'annulation du droit de l'utilisateur à utiliser cet appareil.

Déclaration d'exposition aux radiations:
Le produit est conforme aux limites d'exposition pour les appareils portables RF pour les Etats-Unis et le Canada établies pour un environnement non contrôlé.
Le produit est sûr pour un fonctionnement tel que décrit dans ce manuel. La réduction aux expositions RF peut être augmentée si l'appareil peut être conservé aussi loin que possible du corps de l'utilisateur ou que le dispositif est réglé sur la puissance de sortie la plus faible si une telle fonction est disponible.

Le présent dispositif est conforme aux CNR d'Industrie Canada applicables aux appareils exempts de licence. L'exploitation est autorisée aux deux conditions suivantes: (1) le dispositif ne doit pas produire de brouillage, et (2) le dispositif doit accepter tout brouillage radioélectrique subi, même si le brouillage est susceptible.

DURÉE D'UTILISATION

* Les cartouches de batteries appropriées pour cette radio sont répertoriées dans le tableau suivant.
* Le tableau suivant indique la durée de fonctionnement avec une seule charge.

Modèle	Cartouche de batterie		Capacité de batterie	Unité: Heure (Approximativement)		
				Radio*	Lanterne (couverture lumineuse 360˚)	Lampe torche (mode torche)
DMR057	LXT (14.4V)	BL1415N*	1.5Ah	12	4.0	8.0
		BL1430B	3.0Ah	20	7.0	13
		BL1440*	4.0Ah	32	11	21
		BL1460B*	6.0Ah	43	15	28
	LXT (18V)	BL1815N	1.5Ah	13	4.5	8.5
		BL1820B	2.0Ah	18	6.0	12
		BL1830	3.0Ah	24	8.5	16
		BL1830B	3.0Ah	24	8.5	16
		BL1840B	4.0Ah	35	12	23
		BL1850B	5.0Ah	45	16	30
		BL1860B	6.0Ah	54	19	36
MR010G	XGT (36V - 40Vmax)	BL4020	2.0Ah	20	13	25
		BL4025	2.5Ah	24	16	29
		BL4040	4.0Ah	35	24	44
		BL4050F	5.0Ah	50	34	62

* POUR UNE SORTIE DES HAUT-PARLEURS=100mW
* Varie selon le pays

⚠ ***AVERTISSEMENT:***

N'utilisez que les cartouches de batterie indiquées ci-dessus. L'utilisation de toute autre cartouche de batterie peut provoquer des blessures et/ou un incendie.

REMARQUE:

- Le tableau concernant la durée de fonctionnement de la batterie ci-dessus est donné à titre de référence.
- La durée de fonctionnement réelle peut différer selon le type de batterie, les conditions de charge ou l'environnement d'utilisation.
- Certaines des cartouches de batterie répertoriées ci-dessus peuvent ne pas être disponibles en fonction de votre région de résidence.

Cordon d'alimentation recommandé

Modèle	Bloc d'alimentation portable
DMR057	PDC01
MR010G	PDC01/PDC1200

- La ou les batteries connectées par cordon énumérées ci-dessus peuvent ne pas être disponibles selon votre région de résidence.
- Avant d'utiliser le bloc batterie connecté par cordon, lisez les instructions et les mises en garde qui y figurent.

INSTALLATION ET ALIMENTATION ÉLECTRIQUE

⚠ **ATTENTION:**

- Éteignez toujours la radio avant d'installer ou de retirer la cartouche de batterie.
- Veillez à ne pas faire tomber ou heurter la radio. Une coque brisée peut vous entailler le doigt ou vous transpercer le corps. Une radio endommagée peut présenter un comportement imprévisible entraînant un incendie, une explosion ou un risque de blessure.
- Tenez fermement l'outil et la cartouche de batterie lors de l'installation ou du retrait de la cartouche de batterie.

IMPORTANT:

- Une puissance réduite, une distorsion, un son saccadé ou le clignotement de l'icône ▭ et du rétroéclairage indiquent que la batterie doit être remplacée.
- La cartouche de batterie n'est pas incluse dans les accessoires standard.

Installation ou retrait de la cartouche de batterie coulissante (Fig. 2-3)

➢ **1. Indicateur rouge**

- Pour installer la cartouche de batterie, alignez la languette de la cartouche de batterie avec la rainure du boîtier et faites-la glisser en place. Insérez-la toujours à fond jusqu'à ce qu'elle se verrouille en place avec un petit clic.
- Si vous pouvez voir l'indicateur rouge comme indiqué sur la figure, elle n'est pas complètement verrouillée. Insérez-la complètement jusqu'à ce que l'indicateur rouge ne soit plus visible. Sinon, elle peut tomber accidentellement de la radio et vous blesser ou blesser quelqu'un autour de vous.
- Ne forcez pas lorsque vous installez la cartouche de batterie. Si la cartouche ne glisse pas facilement, elle n'est pas insérée correctement.
- Pour retirer la cartouche de batterie, faites-la glisser de la radio tout en faisant glisser le bouton situé à l'avant de la cartouche.

Indication de la capacité restante de la batterie (Fig. 4-5)

➢ **1.Témoins lumineux 2. Bouton de vérification**

Appuyez sur le bouton de vérification de la cartouche de batterie pour indiquer la capacité restante de la batterie. Les témoins lumineux s'allument pendant quelques secondes.

- **Cartouche de batterie XGT/LXT**

Témoins lumineux			Capacité restante
■ Allumé	□ Éteint	◪ Clignotant	
■ ■ ■ ■			75% ~ 100%
■ ■ ■ □			50% ~ 75%
■ ■ □ □			25% ~ 50%
■ □ □ □			0% ~ 25%
◪ □ □ □			Chargez la batterie
■ ■ □ □ ↑↓ □ □ ■ ■			La batterie peut avoir mal fonctionné

REMARQUE:

- Selon les conditions d'utilisation et la température ambiante, l'indication peut différer légèrement de la capacité réelle.
- Le premier témoin (tout à gauche) est allumé lorsque le système de protection de la batterie fonctionne.

Chargement avec le port d'alimentation USB

REMARQUE:

- Ne connectez au port d'alimentation USB que des appareils compatibles avec une source d'alimentation en courant continu de 5V, 2,4A. Autrement, cela peut entraîner un dysfonctionnement du produit.
- Connectez le câble USB (non fourni) au port d'alimentation USB du produit. Puis, connectez l'autre extrémité du câble avec l'appareil.
- Pour commencer la charge, appuyez sur le bouton d'activation/désactivation de la charge USB pour activer la fonction de charge. Le bouton d'activation/désactivation de la charge USB s'allume en vert.
- Lorsque la batterie est faible, le rétroéclairage de l'écran clignote jusqu'à ce que la fonction de charge soit désactivée.
- Si la fonction de charge est activée sans que la charge soit effectuée, le bouton d'activation/désactivation de la charge USB clignotera en vert et la fonction de charge sera automatiquement désactivée après 30 minutes.

- Pour arrêter la charge, appuyez sur le bouton marche/arrêt de la charge USB pour désactiver la fonction de charge.
- Le volume maximal de puissance de sortie de l'enceinte diminuera lorsque votre USB est en cours de charge.

IMPORTANT:

- Avant de connecter un périphérique USB au chargeur, sauvegardez toujours vos données du périphérique USB. Sinon, vos données peuvent être perdues à tout moment.
- Le chargeur peut ne pas fournir d'alimentation à certains dispositifs USB.
- Lorsque vous n'utilisez pas le chargeur ou après l'avoir chargé, retirez le câble USB et fermez le couvercle.
- Ne connectez pas cette prise USB avec le port USB de votre PC, car il est fortement possible que cela provoque une panne des appareils.

ÉCOUTE DE LA RADIO FM

Réglage des stations FM

Pour régler les stations de radio FM, procédez comme suit:

1. Allumez la radio à l'aide du bouton d'alimentation.
2. Sélectionnez le mode radio FM en appuyant à plusieurs reprises sur le bouton Mode.
3. Maintenez enfoncée la touche Tuning up ou Tuning down pour vous placer automatiquement sur une station FM dont la fréquence est respectivement supérieure ou inférieure. Votre radio s'arrête de balayer lorsqu'elle trouve une station suffisamment puissante. L'écran affiche la fréquence du signal trouvé.
4. Appuyez sur le bouton Tuning up ou Tuning down pour affiner le réglage de la fréquence si nécessaire.
5. Répétez les étapes 3 et 4 pour régler d'autres stations de radio.

REMARQUE:

Pour le mode radio FM, si la réception de la radio n'est pas bonne, il peut être nécessaire de déplacer votre radio vers une position offrant une meilleure réception.

Stations mémorisées préréglées

La radio FM dispose de 9 stations préréglées.

1. Appuyez sur le bouton d'alimentation pour allumer la radio.
2. Appuyez sur le bouton Mode pour sélectionner le mode radio FM. Recherchez la station de radio souhaitée comme décrit précédemment.
3. Maintenez enfoncé le bouton présélection haut ou présélection bas jusqu'à ce que "M" clignote à l'écran.
4. Appuyez sur le bouton de présélection haut ou bas pour sélectionner le numéro de mémoire souhaité.
5. Appuyez sur le bouton de présélection vers le haut ou vers le bas et maintenez-le enfoncé jusqu'à ce que "M" cesse de clignoter à l'écran. La station de radio est enregistrée dans la présélection de mémoire sélectionnée. L'écran affiche le numéro mémorisé.
6. Répétez cette procédure si nécessaire pour les autres présélections. Les stations préréglées qui ont déjà été mémorisées peuvent être effacées en suivant la procédure ci-dessus si nécessaire.

Effacer une station mémorisée

1. Allumez la radio et sélectionnez le mode radio FM.
2. Appuyez brièvement sur le bouton présélection haut ou présélection bas pour sélectionner l'une des stations enregistrées dans la mémoire de présélection.

ÉCOUTE DE LA MUSIQUE PAR STREAMING BLUETOOTH

Vous devez coupler votre appareil Bluetooth avec la radio avant de pouvoir effectuer une liaison automatique pour lire/diffuser de la musique Bluetooth via la radio. Le jumelage crée un "lien" qui permet à deux appareils de se reconnaître.

Remarque:

- Pour bénéficier d'une meilleure qualité sonore, nous vous recommandons de régler le volume à plus des deux tiers du niveau sur votre appareil Bluetooth, puis de régler le volume sur la radio selon vos besoins.
- La radio peut mémoriser jusqu'à 8 ensembles de dispositifs appariés, lorsque la mémoire dépasse cette quantité, l'historique d'appairage le plus ancien sera remplacé.

Jumelage de votre appareil Bluetooth pour la première fois

1. Appuyez sur le bouton Power pour allumer la radio. Appuyez sur le bouton Mode pour sélectionner le mode Bluetooth. L'icône Bluetooth clignote à l'écran pour indiquer que la radio est détectable.
2. Activez le mode Bluetooth sur votre appareil conformément au manuel d'utilisation de l'appareil pour vous connecter à la radio. Localisez la liste des dispositifs Bluetooth et sélectionnez le dispositif portant le nom de votre radio (Avec certains mobiles équipés de versions antérieures au dispositif Bluetooth BT 2.1, vous devrez peut-être saisir le code d'accès "0000").
3. Une fois la connexion établie, une tonalité de confirmation retentit. L'icône Bluetooth cesse de clignoter. Vous pouvez simplement sélectionner et lire n'importe quelle musique à partir de votre appareil source. Le volume peut être réglé à partir de votre appareil source ou directement à partir de la radio.
4. Utilisez les commandes de votre appareil Bluetooth ou de la radio pour lire/mettre en pause et parcourir les pistes.

Remarque:

- Si 2 appareils Bluetooth, se jumelant pour la première fois, recherchent tous deux la radio, celle-ci indiquera sa disponibilité sur les deux appareils. Toutefois, si l'un des appareils se lie d'abord à cette unité, l'autre appareil Bluetooth ne la trouvera pas dans la liste.
- Si votre appareil Bluetooth est temporairement déconnecté de la radio, vous devez alors reconnecter manuellement votre appareil à la radio.
- Si le nom de votre radio s'affiche dans votre liste de dispositifs Bluetooth mais que votre dispositif ne peut pas s'y connecter, veuillez supprimer l'élément de votre liste et appairer à nouveau le dispositif avec la radio en suivant les étapes décrites précédemment.
- La portée optimale de transmission Bluetooth est d'environ 10 mètres (33 pieds) en vision directe de la radio, mais une distance allant jusqu'à 30 mètres (100 pieds) est possible.
- Si la connexion Bluetooth est perdue en raison d'un dépassement du temps de séparation, d'un dépassement de la distance optimale, d'obstacles ou autres, il peut être nécessaire de reconnecter votre appareil avec la radio.
- Des obstacles physiques, d'autres appareils sans fil ou des dispositifs électromagnétiques peuvent affecter la qualité de la connexion.
- Les performances de la connectivité Bluetooth peuvent varier en fonction des appareils Bluetooth connectés. Veuillez vous référer aux capacités Bluetooth de votre appareil avant de vous connecter à la radio. Il se peut que toutes les fonctions ne soient pas prises en charge sur certains périphériques Bluetooth appariés.

Lecture de fichiers audio en mode Bluetooth

Lorsque vous avez réussi à connecter la radio avec le périphérique Bluetooth choisi, vous pouvez commencer à lire votre musique en utilisant les commandes de votre périphérique Bluetooth connecté.

1. Une fois la lecture commencée, le volume peut être réglé à la fois sur la radio à l'aide des boutons de volume et sur le dispositif Bluetooth à l'aide de la commande de volume du dispositif.
2. Utilisez les commandes de votre appareil Bluetooth pour lire/mettre en pause et parcourir les pistes. Vous pouvez également contrôler la lecture à l'aide des boutons Lecture/Pause, Piste suivante, Piste précédente de votre radio.
3. Maintenez enfoncé le bouton Avance rapide ou Retour rapide pour vous déplacer dans la piste en cours. Relâchez le bouton lorsque le moment voulu est atteint.

Remarque:

- Certaines applications ou appareils de lecture peuvent ne pas répondre à toutes ces commandes.
- Certains téléphones mobiles peuvent se déconnecter temporairement de la radio lorsque vous passez ou recevez des appels. Certains appareils peuvent mettre temporairement en sourdine leur flux audio Bluetooth lorsqu'ils reçoivent des messages texte, des e-mails ou pour d'autres raisons sans rapport avec le flux audio. Ce comportement est une fonction de l'appareil connecté et n'indique pas un défaut de la radio.

Lecture d'un appareil source Bluetooth déjà apparié

Si votre appareil Bluetooth a déjà été couplé avec la radio, l'unité mémorise votre appareil Bluetooth et tente de se reconnecter avec le dernier appareil connecté en mémoire. Si le dernier dispositif connecté n'est pas disponible, la radio pourra être détectée.

Déconnexion de votre dispositif Bluetooth

Appuyez sur le bouton de couplage Bluetooth et maintenez-le enfoncé pendant 2 à 3 secondes jusqu'à ce que l'icône d'état Bluetooth clignote sur l'écran ou désactivez le Bluetooth sur votre dispositif Bluetooth pour désactiver la connexion.
Vous pouvez également appuyer sur le bouton Mode pour sélectionner un mode autre que le mode Bluetooth afin de désactiver la connexion.

FONCTION DE LA LANTERNE/LAMPE DE POCHE LED

1. Appuyez sur le bouton Light on/off pour allumer la lumière.
2. Sélectionnez le réglage comme suit .
   - Appuyez plusieurs fois sur le bouton Light on/off pour sélectionner différents modes d'éclairage.
   - Appuyez sur le bouton de luminosité de la lumière pour régler la luminosité appropriée de la lumière.
   - Appuyez sur le bouton Température de couleur pour sélectionner différentes températures de couleur.

Mode d'éclairage		Luminosité	Température de couleur
Lanterne	Couverture lumineuse de 360˚ Mode portage latéral	Haute Basse	Blanche Neutre Chaude
Lampe de poche	Mode lampe torche Lampe de poche	Haute Basse	

Remarque:
En mode de portage latéral, seuls trois côtés de la lanterne sont éclairés. Lorsque vous utilisez la sangle, la lanterne peut être positionnée en mode de transport latéral pour éviter que la lumière n'aveugle les yeux de l'utilisateur.

3. Appuyez et maintenez enfoncé le bouton Light on/off pour éteindre la lumière.

RÉGLAGES DIVERS

Verrouillage des touches

La fonction de verrouillage des touches est utilisée pour empêcher toute utilisation non intentionnelle de la radio.

1. Appuyez sur le bouton Lock et maintenez-le enfoncé pendant 2 à 3 secondes jusqu'à ce que 🔒 s'affiche. Tous les boutons, à l'exception du bouton Power, sont désactivés.
2. Pour déverrouiller, appuyez sur le bouton Lock et maintenez-le enfoncé pendant 2 à 3 secondes jusqu'à ce que 🔒 disparaisse de l'écran.

Utilisation de la sangle (Fig. 6)

La sangle fournie vous permet de suspendre l'appareil de différentes manières lorsque vous en avez besoin. (Reportez-vous à la méthode d'installation de la figure 6).

MAINTENANCE

⚠ **ATTENTION:**

- N'utilisez jamais d'essence, de benzine, de diluant, d'alcool ou autre. Une décoloration, une déformation ou des fissures pourraient en résulter.
- Ne lavez pas la radio à l'eau.

CARACTÉRISTIQUES TECHNIQUES

Modèle	**DMR057**	**MR010G**
Batterie	14.4V & 18V	36V - 40Vmax
Couverture de fréquence	FM: 87.5-108 MHz (0.1MHz/step)	
Système d'antenne	FM: antenne intégrée	
Sortie USB	5V/2.4A	
Haut-parleur	2.25 pouces	
Puissance de sortie	14.4V: 2.4W 18V: 3W	36V: 3W
Dimensions (L x W x H) (Avec la poignée de transport en position basse)	126 x 129 x 289 mm (avec BL1860B)	126 x 166 x 315 mm (avec BL4050F)
Poids (sans batterie)	0.97kg	0.99kg
Bluetooth® (La marque et les logos Bluetooth® sont des marques déposées appartenant à Bluetooth SIG, Inc.)		
Version Bluetooth	Certifiée 5.0	
Profiles Bluetooth	A2DP/SCMS-T/AVRCP	
Puissance de transmission	Classe de puissance 2	
Portée de transmission	Portée optimale: Dans un rayon de 10 mètres (33feet) Portée maximale: Jusqu'à 30 mètres (100feet) (Elle peut varier en fonction des différentes conditions).	
Codec Bluetooth	SBC	
Fréquence de fonctionnement	2402MHz ~ 2480MHz	

ESPAÑOL (Instrucciones originales)

EXPLICACIÓN DE LA VISTA GENERAL (Fig. 1)

1. Correa de transporte
2. Linterna
3. Bocina
4. Linterna LED
5. Compartimento para la batería
6. Botón de subir/bajar el volumen
7. Botón de modo/bloqueo
8. Botón de preselección de bajada
9. Botón de encendido
10. Botón de preselección hacia arriba
11. Botón de emparejamiento/reproducción/pausa del Bluetooth
12. Botón de sintonización hacia abajo/pista anterior/rebobinado
13. Botón de sintonización hacia arriba/siguiente pista/Botón de avance rápido
14. Botón de brillo de la luz
15. Botón de encendido/apagado de la luz/modo de luz
16. Botón de temperatura de color
17. Botón de encendido/apagado de la carga USB/ indicador LED de carga
18. Puerto de alimentación USB
19. Hebilla de la correa

Pantalla LCD

A. Botón de bloqueo activado
B. Volumen
C. Indicador de batería baja
D. Número de memoria
E. Frecuencia de radio/nivel de volumen/modo Bluetooth
F. Banda FM
G. Icono de estado del Bluetooth

SÍMBOLOS

A continuación, se muestran los símbolos utilizados para el equipo. Asegúrese de comprender su significado antes de utilizarlo.

Lea el manual de instrucciones.

INSTRUCCIONES IMPORTANTES DE SEGURIDAD

⚠ ***ADVERTENCIA:***

Al utilizar este producto, se deben seguir siempre las precauciones básicas de seguridad para reducir el riesgo de incendio, descarga eléctrica y lesiones personales, incluyendo las siguientes:

1. Lea atentamente este manual de instrucciones y el del cargador antes de utilizarlo.
2. Limpie sólo con un paño seco.
3. No lo instale cerca de fuentes de calor como radiadores, calefactores, estufas u otros aparatos (incluyendo amplificadores) que produzcan calor.
4. Utilice únicamente los complementos/accesorios especificados por el fabricante.
5. Una radio con baterías integradas o un paquete de baterías separado debe recargarse únicamente con el cargador especificado para la batería. Un cargador que puede ser adecuado para un tipo de batería puede crear un riesgo de incendio cuando se utiliza con otra batería.
6. Utilice la radio con baterías sólo con los paquetes de baterías específicamente designados. El uso de cualquier otra batería puede crear un riesgo de incendio.
7. Cuando la batería no esté en uso, manténgalo alejado de otros objetos metálicos como: clips, monedas, llaves, clavos, tornillos u otros objetos metálicos pequeños que puedan hacer una conexión de un terminal a otro. El cortocircuito de los terminales de la batería puede causar chispas, quemaduras o incendios.
8. Evite el contacto del cuerpo con superficies conectadas a tierra, como tuberías, radiadores, cocinas y frigoríficos. Existe un mayor riesgo de descarga eléctrica si su cuerpo está conectado a tierra.
9. En condiciones abusivas, puede salir líquido de la batería; evite el contacto. Si se produce un contacto accidental, lávese con agua. Si el líquido entra en contacto con los ojos, busque además ayuda médica. El líquido expulsado de la batería puede causar irritación o quemaduras.
10. No utilice una batería o herramienta que esté dañada o modificada. Las baterías dañadas o modificadas pueden presentar un comportamiento imprevisible que provoque un incendio, una explosión o un riesgo de lesiones.
11. No exponga la batería o la herramienta al fuego o a una temperatura excesiva. La exposición al fuego o a una temperatura superior a 130°C (266°F) puede provocar una explosión.

12. Siga todas las instrucciones de carga y no cargue la batería o la herramienta fuera del rango de temperatura especificado en las instrucciones. La carga inadecuada o a temperaturas fuera del rango especificado puede dañar la batería y aumentar el riesgo de incendio.
13. No utilice el equipo a un volumen elevado durante un periodo prolongado. Para evitar daños auditivos, utilice el equipo a un volumen moderado.
14. (Sólo para productos con pantalla LCD) Las pantallas LCD incluyen líquido que puede causar irritación e intoxicación. Si el líquido entra en los ojos, la boca o la piel, enjuáguese con agua y llame a un médico.
15. No exponga el producto a la lluvia o a condiciones de humedad. La entrada de agua en el equipo aumentará el riesgo de descarga eléctrica.
16. Este producto no está destinado a ser utilizado por personas (incluidos los niños) con capacidades físicas, sensoriales o mentales reducidas, o con falta de experiencia y conocimientos, a menos que hayan recibido supervisión o instrucciones sobre el uso del producto por parte de una persona responsable de su seguridad. Los niños deben ser supervisados para garantizar que no jueguen con el producto. Guarde el producto fuera del alcance de los niños.

GUARDE ESTAS INSTRUCCIONES

NORMAS DE SEGURIDAD ESPECÍFICAS PARA EL CARTUCHO DE BATERÍA

1. Antes de utilizar el módulo de la batería, lea todas las instrucciones y advertencias en (1) el cargador de la batería, (2) la batería y (3) el producto que utiliza la batería.
2. No desmonte el módulo de la batería.
3. Si el tiempo de funcionamiento se acorta excesivamente, deje de usarlo inmediatamente. Puede provocar un riesgo de sobrecalentamiento, posibles quemaduras e incluso una explosión.
4. Si le entra electrolito en los ojos, aclárelos con agua limpia y busque atención médica de inmediato. Puede provocar la pérdida de la vista.
5. No provoque un cortocircuito en el cartucho de la batería:
   (1) No toque los terminales con ningún material conductor.
   (2) Evite guardar el módulo de la batería en un recipiente con otros objetos metálicos como clavos, monedas, etc.
   (3) No exponga el módulo de la batería al agua o a la lluvia. Un cortocircuito en la batería puede provocar un gran flujo de corriente, sobrecalentamiento, posibles quemaduras e incluso una avería.
6. No almacene ni utilice la herramienta y el módulo de la batería en lugares donde la temperatura pueda alcanzar o superar los 50°C (122°F).
7. No incinere el cartucho de la batería aunque esté muy dañado o completamente desgastado. El cartucho de la batería puede explotar en un incendio.
8. Tenga cuidado de que no se le caiga o golpee la batería.
9. No utilice una batería dañada.
10. Para evitar riesgos, debe leer el manual de la batería reemplazable antes de usarla.
11. Las baterías de iones de litio contenidas están sujetas a los requisitos de la legislación sobre mercancías peligrosas. Para los transportes comerciales, por ejemplo, por parte de terceros, agentes de transporte, deben observarse los requisitos especiales de embalaje y etiquetado. Para la preparación del artículo que se envía, es necesario consultar a un experto en materiales peligrosos. Observe también las posibles normativas nacionales más detalladas. Ponga cinta adhesiva o cubra los puntos de contacto descubiertos y empaque la batería de tal manera que no pueda moverse dentro del embalaje.
12. Cuando deseche el módulo de la batería, retírelo de la herramienta y deséchelo en un lugar seguro. Siga la normativa local relativa a la eliminación de la batería.
13. Utilice las baterías sólo con los productos especificados por Makita. La instalación de las baterías en productos no conformes puede provocar un incendio, un calor excesivo, una explosión o una fuga de electrolito. Si la herramienta no se utiliza durante un largo período de tiempo, se debe retirar la batería de la herramienta.
14. Si la herramienta no se utiliza durante un periodo de tiempo prolongado, la batería debe retirarse de la herramienta.
15. No permita que se introduzcan virutas, polvo o tierra en los terminales, agujeros y ranuras del cartucho de la batería. Puede provocar un mal funcionamiento o una avería de la herramienta o del cartucho de la batería.
16. Mantenga la batería fuera del alcance de los niños.
17. Durante y después de su uso, el cartucho de la batería puede tomar calor, lo que puede causar quemaduras o quemaduras de baja intensidad.
18. No toque el terminal de la herramienta inmediatamente después de su uso, ya que puede calentarse lo suficiente como para causar quemaduras.
19. A menos que la herramienta admita el uso cerca de líneas eléctricas de alta tensión, no utilice el cartucho

de batería cerca de líneas eléctricas de alta tensión. Puede provocar un mal funcionamiento o una avería de la herramienta o del cartucho de batería.

⚠ ***PRECAUCIÓN:***

Utilice únicamente baterías originales de Makita. El uso de baterías no genuinas de Makita, o de baterías que han sido alteradas, puede hacer que la batería estalle causando incendios, lesiones personales y daños. También anulará la garantía de Makita para la herramienta y el cargador Makita.

Consejos para mantener la máxima duración de la batería

1. Cargue el cartucho de la batería antes de que se descargue por completo. Detenga siempre el funcionamiento de la herramienta y cargue el cartucho de la batería cuando note menos potencia en la herramienta.
2. No recargue nunca un cartucho de batería completamente cargado. La sobrecarga acorta la vida útil de la batería.
3. Cargue el cartucho de la batería con temperatura ambiente a 10°C - 40°C (50°F - 104°F). Deje que un cartucho de batería caliente se enfríe antes de cargarlo.
4. Cuando no utilice el cartucho de batería, retírelo de la herramienta o del cargador.
5. Cargue el cartucho de batería si no lo va a utilizar durante un periodo prolongado (más de seis meses).

Para Canadá:

Precauciones para el usuario

Los cambios o modificaciones que no hayan sido expresamente autorizados por la entidad responsable por el cumplimiento de las regulaciones podrían anular la autoridad del usuario de utilizar este equipo.
Declaraciones sobre la exposición de.

Mexico IFETEL aviso:

La operación de este equipo está sujeta a las siguientes dos condiciones: (1) es posible que este equipo o dispositivo no cause interferencia perjudicial y (2) este equipo o dispositivo debe aceptar cualquier interferencia, incluyendo la que pueda causar su operación no deseada.

Este dispositivo cumple con el/los estándar(es) RSS para estar exento de licencia para la industria canadiense.
La operación queda sujeta a las siguientes dos condiciones: (1) este dispositivo no deberá causar interferencia y (2) este dispositivo debe aceptar cualquier interferencia recibida, incluyendo la que pueda originar un desempeño indeseable del dispositivo.

TIEMPO DE FUNCIONAMIENTO

* Los paquetes de baterías adecuados para esta radio se indican en la siguiente tabla.
* La siguiente tabla indica el tiempo de funcionamiento con una sola carga.

Modelo	Cartucho de batería		Capacidad de la batería	Unidad: Hora (Aproximadamente)		
				Radio*	Farol (360˚ cobertura de luz)	Linterna (modo linterna)
DMR057	LXT (14.4V)	BL1415N*	1.5Ah	12	4.0	8.0
		BL1430B	3.0Ah	20	7.0	13
		BL1440*	4.0Ah	32	11	21
		BL1460B*	6.0Ah	43	15	28
	LXT (18V)	BL1815N	1.5Ah	13	4.5	8.5
		BL1820B	2.0Ah	18	6.0	12
		BL1830	3.0Ah	24	8.5	16
		BL1830B	3.0Ah	24	8.5	16
		BL1840B	4.0Ah	35	12	23
		BL1850B	5.0Ah	45	16	30
		BL1860B	6.0Ah	54	19	36
MR010G	XGT (36V - 40Vmax)	BL4020	2.0Ah	20	13	25
		BL4025	2.5Ah	24	16	29
		BL4040	4.0Ah	35	24	44
		BL4050F	5.0Ah	50	34	62

* A LA SALIDA DE LA BOCINA=100mW
* Espec í fico del pa í s

⚠ ***ADVERTENCIA:***

Utilice únicamente los cartuchos de batería indicados anteriormente. El uso de cualquier otro cartucho de batería puede causar lesiones y/o incendios.

NOTA:

- La tabla relativa al tiempo de funcionamiento de la batería anterior es de referencia.
- El tiempo de funcionamiento real puede variar según el tipo de batería, las condiciones de carga o el entorno de uso.
- Es posible que algunos de los cartuchos de batería enumerados anteriormente no estén disponibles dependiendo de su lugar de residencia.

Fuente de alimentación conectada por cable recomendada

Modelo	Fuente de alimentación portátil
DMR057	PDC01
MR010G	PDC01/PDC1200

- Es posible que los paquetes de baterías conectadas por cable indicados anteriormente no estén disponibles dependiendo de su lugar de residencia.
- Antes de utilizar el bloque de baterías conectado por cable, lea las instrucciones y las marcas de precaución que llevan.

INSTALACIÓN Y SUMINISTRO DE ENERGÍA

⚠ **PRECAUCIÓN:**

- Apague siempre la radio antes de instalar o retirar la batería.
- Tenga cuidado de no dejar caer o golpear la radio. Una carcasa rota puede cortarle el dedo o clavarse en el cuerpo. La radio dañada puede mostrar un comportamiento imprevisible que provoque un incendio, una explosión o un riesgo de lesiones.
- Sujete firmemente la unidad y el cartucho de la batería cuando instale o retire el cartucho de la batería.

IMPORTANTE:

- La reducción de la potencia, la distorsión, el sonido entrecortado o el parpadeo del indicador y la luz de fondo indican que es necesario sustituir la batería.
- El cartucho de la batería no se incluye como accesorio estándar.

Instalación o extracción del cartucho de batería deslizante (Fig. 2-3)

➢ **1. Indicador rojo**

- Para instalar el cartucho de la batería, alinee la lengüeta del cartucho de la batería con la ranura de la carcasa y encájelo en su sitio. Introdúzcalo siempre hasta el final hasta que se bloquee con un pequeño clic.
- Si puede ver el indicador rojo como se muestra en la figura, no está bloqueado completamente. Instálelo completamente hasta que el indicador rojo no pueda verse. De lo contrario, podría caerse accidentalmente de la radio, causando lesiones a usted o a alguien a su alrededor.
- No utilice la fuerza cuando instale el cartucho de la batería. Si el cartucho no se desliza fácilmente, no se está introduciendo correctamente.
- Para retirar el cartucho de batería, deslícelo desde la radio mientras desliza el botón de la parte frontal del cartucho.

Indicador de la capacidad restante de la batería (Fig. 4-5)

➢ **1. Luces indicadoras 2. Botón de comprobación**

Pulse el botón de comprobación del cartucho de la batería para indicar la capacidad restante de la batería. Las luces indicadoras se encienden durante unos segundos.

- **Cartucho de batería XGT/LXT**

Luces indicadoras			Capacidad restante
Encendido	Apagado	Parpadeo	
■ ■ ■ ■			75% ~ 100%
■ ■ ■ □			50% ~ 75%
■ ■ □ □			25% ~ 50%
■ □ □ □			0% ~ 25%
◪ □ □ □			Cargue la batería
■ ■ □ □ ↑↓ □ □ ■ ■			La batería puede haber fallado

NOTA:

- Dependiendo de las condiciones de uso y de la temperatura ambiente, la indicación puede variar ligeramente de la capacidad real.
- El primer indicador luminoso (extremo izquierdo) parpadeará cuando funcione el sistema de protección de la batería.

Carga con puerto de alimentación USB

NOTA:

- Conecte al puerto de alimentación USB sólo dispositivos compatibles con una fuente de alimentación de 5V, 2,4A. De lo contrario, podría causar un mal funcionamiento del producto.
- Conecte el cable USB (no incluido) al puerto de alimentación USB del producto. Y luego conecte el otro extremo del cable con el dispositivo.
- Para iniciar la carga, pulse el botón de encendido/apagado de la carga USB para activar la función de carga. El botón de encendido/apagado de la carga USB se iluminará en verde.
- Cuando la carga de la batería es baja, la luz de fondo de la pantalla parpadeará hasta que se desactive la función de carga.
- Si la función de carga está encendida sin cargar, el botón de encendido/apagado de la carga USB parpadeará en verde y la función de carga se apagará automáticamente después de 30 minutos.

- Para detener la carga, pulse el botón de encendido/apagado de la carga USB para desactivar la función de carga.
- El volumen máximo de la bocina disminuirá cuando su USB se esté cargando.

IMPORTANTE:

- Antes de conectar el dispositivo USB al cargador, haga siempre una copia de seguridad de sus datos del dispositivo USB. De lo contrario, sus datos se pueden perder por cualquier posibilidad.
- El cargador puede no suministrar energía a algunos dispositivos USB.
- Cuando no lo utilice o después de cargarlo, retire el cable USB y cierre la tapa.
- No conecte esta toma USB con el puerto USB de su PC, ya que es muy posible que se produzcan averías en las unidades.

ESCUCHAR LA RADIO FM

Sintonización de emisoras de FM

Para sintonizar emisoras de radio FM, siga estos pasos:

1. Encienda la radio con el botón de encendido.
2. Seleccione el modo de radio FM pulsando repetidamente el botón de modo.
3. Mantenga pulsado el botón de sintonización hacia arriba o hacia abajo para sintonizar automáticamente una emisora FM con una frecuencia más alta o más baja respectivamente. Su radio dejará de buscar cuando encuentre una emisora con suficiente intensidad. La pantalla mostrará la frecuencia de la señal encontrada.
4. Pulse el botón de sintonización hacia arriba o hacia abajo para afinar la frecuencia si es necesario.
5. Repita los pasos 3 y 4 para sintonizar otras emisoras de radio.

NOTA:

Para el modo de radio FM, si la recepción de la radio no es buena, puede ser necesario reubicar su radio en una posición que ofrezca una mejor recepción.

Estaciones preseleccionadas de la memoria

La radio FM tiene 9 emisoras preseleccionadas.

1. Pulse el botón de encendido para encender la radio.
2. Pulse el botón de modo para seleccionar el modo de radio FM. Sintonice la emisora de radio deseada como se ha descrito anteriormente.
3. Mantenga pulsado el botón de preselección hacia arriba o hacia abajo hasta que "M" parpadee en la pantalla.
4. Pulse el botón de preselección hacia arriba o hacia abajo para seleccionar el número de memoria deseado.
5. Mantenga pulsado el botón de preselección hacia arriba o hacia abajo hasta que "M" deje de parpadear en la pantalla. La emisora de radio se almacena en la preselección de memoria seleccionada. En la pantalla aparecerá el número de memoria.
6. Repita este procedimiento según sea necesario para las preselecciones restantes. Las emisoras preseleccionadas que ya han sido almacenadas pueden sobrescribirse siguiendo el procedimiento anterior si es necesario.

Estación de recuperación de memoria

1. Encienda la radio y seleccione el modo de radio FM.
2. Pulse brevemente el botón de preselección hacia arriba o hacia abajo para sintonizar en su radio una de las emisoras almacenadas en la memoria de preselección.

ESCUCHAR MÚSICA A TRAVÉS DE LA TRANSMISIÓN POR BLUETOOTH

Tiene que emparejar su dispositivo Bluetooth con la radio antes de poder vincularlo automáticamente para reproducir/transmitir música por Bluetooth a través de la radio. El emparejamiento crea un "vínculo" para que dos dispositivos puedan reconocerse mutuamente.

Nota:

- Para tener la mejor calidad de sonido, recomendamos ajustar el volumen a más de dos tercios de nivel en su dispositivo Bluetooth y luego ajustar el volumen en la radio según sea necesario.
- La radio puede memorizar hasta 8 conjuntos de dispositivos emparejados, cuando la memoria supera esta cantidad, el registro de emparejamiento más antiguo se sobrescribirá.

Cómo emparejar el dispositivo Bluetooth por primera vez

1. Pulse el botón de encendido para encender la radio. Pulse el botón de modo para seleccionar el modo Bluetooth. El símbolo de estado de Bluetooth parpadea en la pantalla para mostrar que la radio es detectable.
2. Active el Bluetooth en su dispositivo de acuerdo con el manual de usuario del dispositivo para enlazar con la radio. Localice la lista de dispositivos Bluetooth y seleccione el dispositivo con el nombre de su radio (con algunos móviles que están equipados con versiones anteriores al dispositivo Bluetooth BT 2.1, es posible que tenga que introducir el código de acceso “0000”).
3. Una vez conectado, habrá un sonido de confirmación. El icono de Bluetooth dejará de parpadear. Puede seleccionar y reproducir cualquier música desde su dispositivo. El control de volumen se puede ajustar

desde su dispositivo fuente, o directamente desde la radio.

4. Utilice los controles de su dispositivo con Bluetooth o de la radio para reproducir/pausar y navegar por las pistas.

Nota:

- Si 2 dispositivos Bluetooth, emparejándose por primera vez, ambos buscan la radio, esta mostrará su disponibilidad en ambos dispositivos. Sin embargo, si un dispositivo se vincula con esta unidad primero, entonces el otro dispositivo Bluetooth no lo encontrará en la lista.
- Si su dispositivo Bluetooth se desconecta temporalmente de la radio, entonces deberá volver a conectar manualmente su dispositivo a la radio.
- Si el nombre de su radio aparece en su lista de dispositivos Bluetooth pero su dispositivo no puede conectarse con él, por favor borre el elemento de su lista y empareje el dispositivo con la radio de nuevo siguiendo los pasos descritos anteriormente.
- El rango de transmisión óptimo de Bluetooth es de aproximadamente 10 metros (33 pies) en línea de visión con la radio, pero es posible una distancia de hasta 30 metros (100 pies).
- Si la conexión Bluetooth se pierde debido a que se excede el tiempo de separación, se sobrepasa la distancia óptima, hay obstáculos o cualquier otro motivo, puede ser necesario volver a conectar su dispositivo con la radio.
- Los obstáculos físicos, otros dispositivos inalámbricos o dispositivos electromagnéticos pueden afectar a la calidad de la conexión.
- El rendimiento de la conectividad Bluetooth puede variar en función de los dispositivos Bluetooth conectados. Consulte las capacidades de Bluetooth de su dispositivo antes de conectarse a la radio. Es posible que no todas las funciones sean compatibles con algunos dispositivos Bluetooth emparejados.

Reproducción de archivos de audio en modo Bluetooth

Cuando haya conectado correctamente la radio con el dispositivo Bluetooth elegido, podrá empezar a reproducir su música utilizando los controles del dispositivo Bluetooth conectado.

1. Una vez iniciada la reproducción, el volumen puede ajustarse tanto en la radio mediante los botones de volumen como en el dispositivo Bluetooth mediante el control de volumen del dispositivo.
2. Utilice los controles de su dispositivo Bluetooth para reproducir/pausar y navegar por las pistas. También puede controlar la reproducción utilizando los botones de Reproducir/Pausa, pista siguiente, pista anterior de su radio.
3. Mantenga pulsado el botón de avance o retroceso rápido para desplazarse por la pista actual. Suelte el botón cuando llegue al punto deseado.

Nota:

- Es posible que algunas aplicaciones del reproductor o dispositivos no respondan a todos estos controles.
- Algunos teléfonos móviles pueden desconectarse temporalmente de la radio al hacer o recibir llamadas. Algunos dispositivos pueden silenciar temporalmente su transmisión de audio por Bluetooth cuando reciben mensajes de texto, correos electrónicos o por otras razones no relacionadas con la transmisión de audio. Este comportamiento es una función del dispositivo conectado y no indica un fallo en la radio.

Reproducir un dispositivo Bluetooth previamente emparejado

Si su dispositivo Bluetooth ya se ha emparejado con la radio anteriormente, la unidad memorizará su dispositivo Bluetooth e intentará conectarse con un dispositivo de la memoria que se haya conectado antiormente. La radio se podrá descubrir si el último dispositivo conectado no está disponible.

Desconectar el dispositivo Bluetooth

Mantenga pulsado el botón de emparejamiento de Bluetooth durante 2-3 segundos hasta que el icono de estado de Bluetooth parpadee en la pantalla o desactive el Bluetooth en su dispositivo Bluetooth para desactivar la conexión.

También puede pulsar el botón de modo para seleccionar cualquier modo que no sea el de Bluetooth para desactivar la conexión.

FUNCIÓN DE LINTERNA/ FAROL DE LED

1. Pulse el botón de encendido/apagado de la luz para encenderla.
2. Seleccione el ajuste como se indica a continuación.
   - Pulse el botón de encendido/apagado de la luz repetidamente para seleccionar los diferentes modos de luz.
   - Pulse el botón de brillo de la luz para ajustar el brillo de la luz adecuado.
   - Pulse el botón de temperatura de color para seleccionar diferentes temperaturas de color.

Modo de luz		Brillo de la luz	Temperatura del color
Farol	Cobertura de luz de 360˚ Modo de transporte lateral	Alto Bajo	Blanco Neutro Cálido
Linterna	Linterna modo antorcha	Alto Bajo	

Nota:
En el modo de transporte lateral, sólo se iluminan tres lados de la linterna. Cuando se utiliza la correa, la linterna puede colocarse en el modo de transporte lateral para evitar que la luz ciegue los ojos del usuario.

3. Mantenga pulsado el botón de encendido/apagado de la luz para apagarla.

AJUSTES DIVERSOS

Bloqueo

La función de bloqueo se utiliza para evitar el uso involuntario de la radio.

1. Mantenga pulsado el botón de bloqueo durante 2-3 segundos hasta que 🔒 aparezca en la pantalla. Todos los botones, excepto el botón de encendido, se desactivarán.
2. Para liberar el bloqueo, mantenga pulsado el botón de bloqueo durante 2-3 segundos hasta que 🔒 desaparezca de la pantalla.

Uso de la correa (Fig. 6)

Mediante la correa suministrada, puede colgar el producto de diferentes maneras siempre que lo necesite. (Consulte el método de instalación en la figura 6).

MANTENIMIENTO

⚠ **PRECAUCIÓN:**

- Nunca utilice gasolina, bencina, diluyente, alcohol o similares. Pueden producirse decoloraciones, deformaciones o grietas.
- No lave la radio con agua.

ESPECIFICACIONES

Modelo	DMR057	MR010G
Batería	14.4V & 18V	36V - 40Vmax
Cobertura de frecuencias	FM: 87.5-108 MHz (0.1MHz/step)	
Sistema de antena	Antena incorporada FM	
Salida USB	5V/2.4A	
Bocina	2.25inches	
Potencia de salida	14.4V: 2.4W 18V: 3W	36V: 3W
Dimensiones (largo x ancho x alto) (con el asa de transporte en posición baja)	126 x 129 x 289 mm (con BL1860B)	126 x 166 x 315 mm (con BL4050F)
Peso (sin batería)	0.97kg	0.99kg
Bluetooth® (La marca y los logotipos de Bluetooth® son marcas registradas propiedad de Bluetooth SIG, Inc.)		
Versión de Bluetooth	5.0 Certificado	
Perfiles Bluetooth	A2DP/SCMS-T/AVRCP	
Potencia de transmisión	Clase de potencia 2	
Alcance de transmisión	Alcance óptimo: Dentro de 10 metros (33feet) Alcance máximo: Hasta 30 metros (100 pies) (Puede variar según las diferentes condiciones.)	
Códec Bluetooth	SBC	
Frecuencia de funcionamiento	2402MHz ~ 2480MHz	

Português do Brasil (Instruções originais)

VISÃO GERAL (Fig. 1)

1. Pega de transporte
2. Lanterna
3. Alto-falante
4. Lamparina LED
5. Compartimento da bateria
6. Botão de aumentar/diminuir volume
7. Botão de Modo/Bloqueio
8. Botão de predefinição para baixo
9. Botão de energia
10. Botão de predefinição para cima
11. Botão de emparelhamento Bluetooth/ reproduzir/pausar
12. Botão sintonizador para baixo/faixa anterior/ retroceder
13. Botão sintonizador para cima/faixa seguinte/ avançar
14. Botão de brilho de luz
15. Botão de ligar/desligar/botão de modo de luz
16. Botão de temperatura de cor
17. Botão de ligar/desligar carregamento USB/ Indicador LED de carregamento
18. Porta de fonte de alimentação USB
19. Fivela da alça

VISOR LCD

A. Botão de bloqueio ativado
B. Volume
C. Indicador de bateria fraca
D. Número da memória
E. Frequência de rádio/nível de volume/modo Bluetooth
F. Banda FM
G. Ícone de status do Bluetooth

SÍMBOLOS

A seguir são mostrados os símbolos usados para o equipamento. Certifique-se de que compreende o seu significado antes de usar.

Leia o manual de instruções.

IMPORTANTES INSTRUÇÕES DE SEGURANÇA

⚠ ***AVISO:***

Ao usar este produto, as precauções básicas de segurança devem sempre ser seguidas para reduzir o risco de incêndio, choque elétrico e ferimentos pessoais, incluindo o seguinte:

1. Leia com atenção este manual de instruções e o manual de instruções do carregador antes de usar.
2. Limpe apenas com um pano seco.
3. Não instale perto de fontes de calor, como radiadores, registros de aquecedores, fogões ou outros aparelhos (incluindo amplificadores) que produzam calor.
4. Use somente implementos/acessórios especificados pelo fabricante.
5. Um rádio operado a bateria com baterias integrais ou uma separada pode ser recarregado somente com o carregador especificado para a bateria. Um carregador que possa ser adequado para um tipo de bateria pode criar um risco de incêndio se usado com outra bateria.
6. Use rádio operado a bateria somente com baterias especificamente designadas. O uso de qualquer outra bateria pode criar risco de incêndio
7. Quando a bateria não estiver em uso, mantenha-a longe de outros objetos metálicos, como clipes de papel, moedas, chaves, pregos, parafusos ou outros materiais metálicos pequenos que possam fazer uma conexão de um terminal a outro. Provocar o curto circuito dos terminais da bateria pode causar faíscas, queimaduras ou incêndio.
8. Evite o contato com superfícies aterradas, como canos, radiadores, fogões e refrigeradores. O risco de choque elétrico aumenta se o seu corpo está ligado à terra.
9. Em condições abusivas, o líquido pode ser ejetado da bateria; evite o contato. Se ocorrer contato acidentalmente, lave com água. Se o líquido entrar em contato com os olhos, procure também ajuda médica. O líquido ejetado da bateria pode causar irritação ou queimaduras.
10. Não use uma bateria ou ferramenta que esteja danificada ou modificada. As baterias danificadas ou modificadas podem apresentar um comportamento imprevisível, resultando em incêndio, explosão ou risco de ferimentos.
11. Não exponha uma bateria ou ferramenta fogo ou temperatura excessiva. A exposição ao fogo ou temperatura acima de 130°C (266°F) pode causar explosão.
12. Siga todas as instruções de carregamento e não carregue a bateria ou a ferramenta fora da faixa de temperatura especificada nas instruções. Carregar incorretamente ou em temperaturas fora da faixa especificada pode danificar a bateria e aumentar o risco de incêndio.
13. Não use o produto em volume alto por longos períodos. Para evitar danos auditivos, use o produto em volume moderado.
14. (Somente para produtos com visor LCD) Os visores LCD incluem líquido que pode causar irritação e

envenenamento. Se o líquido entrar nos olhos, boca ou pele, lave com água e chame um médico.
15. Não exponha o produto à chuva ou umidade. A entrada de água no produto aumentará o risco de choque elétrico.
16. Este produto não se destina ao uso por pessoas (incluindo crianças) com capacidades físicas, sensoriais ou mentais reduzidas, ou falta de experiência e conhecimento, a menos que tenham recebido supervisão ou instrução sobre o uso do produto por uma pessoa responsável por sua segurança. As crianças devem ser supervisionadas para garantir que não brinquem com o produto. Guarde o produto fora do alcance das crianças.

GUARDE ESTAS INSTRUÇÕES

REGRAS DE SEGURANÇA ESPECÍFICAS PARA A BATERIA

1. Antes de usar a bateria, leia todas as instruções e símbolos de aviso no carregador da bateria (1), na bateria (2) e no produto (3) utilizando a bateria.
2. Não desmonte a bateria.
3. Se o tempo de operação se tornar extremamente curto, pare o funcionamento imediatamente. Se continuar, pode haver o risco de sobreaquecimento, queimaduras ou mesmo uma explosão.
4. Se entrar eletrólito nos olhos, lave com água limpa e busque atenção médica imediatamente. Pode ocorrer a perda de visão.
5. Não provoque curto-circuito na bateria:
   (1) Não toque nos terminais com material condutor.
   (2) Evite guardar a bateria em um recipiente junto a outros objetos metálicos como pregos, moedas, etc.
   (3) Não exponha a bateria a água ou chuva. Um curto-circuito da bateria pode causar um fluxo grande de corrente, superaquecimento, possíveis queimaduras ou mesmo falhas.
6. Não guarde a ferramenta e a bateria em locais onde a temperatura possa atingir ou exceder 50°C (122°F).
7. Não incinere a bateria mesmo que ela esteja muito danificada ou totalmente gasta. A bateria pode explodir no fogo.
8. Tenha cuidado para não deixar cair, sacudir ou dar pancadas na bateria.
9. Não utilize uma bateria danificada.
10. Para evitar riscos, o manual de substituição da bateria deve ser lido antes do uso.
11. As baterias de íons de lítio desta máquina estão sujeitas aos requisitos da legislação de produtos perigosos. Para transportes comerciais, por exemplo por terceiros e agentes de embarque, os requisitos especiais referentes a embalagem e rotulação devem ser obedecidos. Para a preparação do item sendo expedido, é necessário consultar um especialista em materiais perigosos. Considere também que as regulamentações nacionais podem ser mais detalhadas e devem ser obedecidas. Coloque fita ou tape os contatos abertos e embale a bateria de maneira que não se mova dentro da embalagem.
12. Ao descartar a bateria, remova-a da ferramenta e descarte-a em um local seguro. Siga os regulamentos locais referentes ao descarte de baterias.
13. Use as baterias somente com os produtos especificados pela Makita. Instalar as baterias em produtos não conformes pode resultar em incêndio, calor excessivo, explosão ou vazamento de eletrólito. Se a ferramenta não for usada por um longo período de tempo, a bateria deve ser removida da ferramenta.
14. Se a ferramenta não for usada por um longo período de tempo, a bateria deve ser removida da ferramenta.
15. Não permita que lascas, poeira ou sujeira fiquem presos nos terminais, orifícios e ranhuras da bateria. Isso pode resultar em mau desempenho ou avaria da ferramenta ou da bateria.
16. Mantenha a bateria fora do alcance de crianças.
17. Durante e após o uso, a bateria pode aquecer e causar queimaduras ou queimaduras de frio.
18. Não toque no terminal da ferramenta imediatamente após o uso, pois pode estar quente o suficiente para causar queimaduras.
19. A menos que a ferramenta suporte o uso próximo a linhas elétricas de alta tensão, não use a bateria perto de linhas elétricas de alta tensão. Isso pode resultar em mau funcionamento ou avaria da ferramenta ou da bateria.

⚠ ***ATENÇÃO:***
Use somente baterias Makita originais. O uso de baterias Makita não originais, ou baterias que foram alteradas, pode resultar no estouro das baterias, resultando em incêndios, lesão pessoal e danos. Isso também anulará a garantia Makita para a ferramenta e o carregador Makita.

Sugestões para manter a vida útil máxima da bateria

1. Carregue a bateria antes que ela esteja totalmente esgotada. Se notar diminuição de potência, pare o funcionamento da ferramenta e carregue a bateria.
2. Jamais recarregue uma bateria que já esteja carregada. Carregar demais diminui a vida útil da bateria.
3. Carregue a bateria em temperatura ambiente de 10°C a 40°C (50°F a 104°F). Se a bateria estiver quente, aguarde até que esfrie antes de recarregá-la.
4. Quando não estiver usando a bateria, remova-a da ferramenta ou do carregador.
5. Carregue a bateria se não for usá-la por um longo período (mais de seis meses).

Para o Canadá:

Cuidados do Usuário
Mudanças e modificações que não tenham sido expressamente aprovadas pelas partes responsáveis pela conformidade poderão anular a autoridade do usuário de operar o equipamento.

Declaração de Exposição à Radiação:
O produto está em conformidade com o limite de exposição de RF portátil do Canadá estabelecido para um ambiente não controlado e é seguro para a operação pretendida conforme descrito neste manual. A redução adicional da exposição à RF pode ser alcançada se o produto puder ser mantido o mais longe possível do corpo do usuário ou configurar o dispositivo para uma potência de saída mais baixa, se tal função estiver disponível.

Este dispositivo está em conformidade com a (s) norma (s) RSS de isenção de licença da Indústria do Canadá.
A operação está sujeita às duas condições a seguir: (1) este dispositivo não pode causar interferência e (2) este dispositivo deve aceitar qualquer interferência, inclusive interferência que pode causar operação indesejada do dispositivo.

TEMPO DE FUNCIONAMENTO

* As baterias adequadas para este rádio estão listadas na tabela a seguir.
* A tabela a seguir indica o tempo de funcionamento com uma única carga.

Modelo	Bateria		Capacidade da bateria	Unidade: hora (aproximadamente)		
				Rádio*	Lanterna (Cobertura de luz de 360˚)	Lanterna (modo de tocha)
DMR057	LXT (14.4V)	BL1415N*	1.5Ah	12	4.0	8.0
		BL1430B	3.0Ah	20	7.0	13
		BL1440*	4.0Ah	32	11	21
		BL1460B*	6.0Ah	43	15	28
	LXT (18V)	BL1815N	1.5Ah	13	4.5	8.5
		BL1820B	2.0Ah	18	6.0	12
		BL1830	3.0Ah	24	8.5	16
		BL1830B	3.0Ah	24	8.5	16
		BL1840B	4.0Ah	35	12	23
		BL1850B	5.0Ah	45	16	30
		BL1860B	6.0Ah	54	19	36
MR010G	XGT (36V - 40Vmax)	BL4020	2.0Ah	20	13	25
		BL4025	2.5Ah	24	16	29
		BL4040	4.0Ah	35	24	44
		BL4050F	5.0Ah	50	34	62

* NA SAÍDA DE ALTO-FALANTES =100mW
* País específico

⚠ ***AVISO:***
Use somente as baterias listadas acima. O uso de qualquer outra bateria pode causar ferimentos e/ou incêndio.
NOTA:
- A tabela referente ao tempo de funcionamento da bateria acima é para referência.
- O tempo de funcionamento real pode diferir com o tipo de bateria, condição de carregamento ou ambiente de uso.
- Algumas das baterias listadas acima podem não estar disponíveis dependendo de sua região de residência.

Fonte de alimentação conectada por cabo recomendado

Modelo	Adaptador de Baterias Tipo Mochila
DMR057	PDC01
MR010G	PDC01/PDC1200

- Os adaptadores de baterias cabeados listados acima podem não estar disponíveis em sua região de residência.
- Antes de usar um adaptador de bateria cabeado, leia as instruções e marcas de precaução existentes nele.

INSTALAÇÃO E FONTE DE ALIMENTAÇÃO

⚠ **PRECAUÇÃO:**

- Sempre desligue o rádio antes de instalar ou remover a bateria.
- Tenha cuidado para não deixar cair ou dar uma pancada no rádio. Se o cartuxo quebrar pode cortar o dedo ou o corpo. O rádio danificado pode apresentar comportamento imprevisível, resultando em incêndio, explosão ou risco de lesão.
- Segure o aparelho e a bateria com firmeza ao instalar ou remover a bateria.

IMPORTANTE:

- Potência reduzida, distorção, som intermitente ou quando o ícone aparecer no visor são sinais em que a bateria principal precisa de ser substituída.
- A bateria não está incluída como acessório padrão.

Instalar ou remoção a bateria de deslize (Fig. 2-3)

➢ **1. Indicador vermelho**

- Para colocar a bateria, alinhe a respetiva saliência com a calha do compartimento e encaixe-a suavemente. Insira-a completamente até fixar em posição com um clique
- Se você puder ver o indicador vermelho como mostrado na figura, ele não está completamente travado. Coloque-a completamente até deixar ver o indicador vermelho. Caso contrário, esta pode cair acidentalmente do rádio, causando ferimentos a você ou a alguém ao seu redor.
- Não exerça força ao introduzir a bateria. Se não encaixar facilmente é porque não está corretamente posicionada.
- Para remover a bateria, deslize-a do rádio enquanto desliza o botão da frente da bateria.

Indicação da capacidade restante das baterias (Fig. 4-5)

➢ **1. Lâmpadas indicadoras**
2. Botão de checagem

Pressione o botão de checagem para ver a capacidade restante das baterias. As lâmpadas indicadoras acendem por alguns segundos.

- **Bateria XGT/LXT**

Lâmpadas indicadoras			Capacidade restante
Acesa	Desligada	A piscar	
■ ■ ■ ■			75% ~ 100%
■ ■ ■ □			50% ~ 75%
■ ■ □ □			25% ~ 50%
■ □ □ □			0% ~ 25%
◪ □ □ □			Carregue a bateria
■ ■ □ □ ↑↓ □ □ ■ ■			A bateria pode estar avariada

NOTA:

- Dependendo das condições de uso e da temperatura ambiente, a indicação pode ser um pouco diferente da capacidade real.
- A primeira lâmpada indicadora (extrema esquerda) pisca quando o sistema de proteção da bateria funciona.

Carregamento através da porta da fonte de alimentação USB

NOTA:

- Somente conecte dispositivos que sejam compatíveis com fonte de alimentação DC 5V, 2.4A à porta de alimentação USB. Caso contrário, pode causar mau funcionamento do produto.
- Conecte o cabo USB (não incluído) à porta de alimentação USB do produto. Em seguida, conecte a outra extremidade do cabo ao dispositivo.
- Para iniciar o carregamento, pressione o botão de ligar/desligar carregamento USB para ativar a função de carregamento. O botão de ligar/desligar carregamento USB irá se iluminar em verde.
- Quando a carga da bateria estiver baixa, a luz de fundo do fundo piscará até que a função de carregamento seja desligada.
- Se a função de carregamento for ligada sem carregar, o botão de ligar/desligar carregamento USB irá se

iluminar em verde e a função de carregamento será desligada automaticamente após 30 minutos.
- Para interromper o carregamento, pressione o botão de ligar/desligar carregamento USB para desativar a função de carregamento.
- O volume máximo do alto-falante vai diminuir quando o USB está a carregar.

IMPORTANTE:
- Antes de ligar o dispositivo USB ao carregador, efetue sempre cópias de segurança dos dados do dispositivo USB. Caso contrário, os dados podem ser perdidos.
- O carregador pode não fornecer alimentação a alguns dispositivos USB.
- Quando não está em utilização ou após o carregamento, remova o cabo USB e feche a tampa.
- Não ligue esta tomada USB à porta USB do computador, uma vez que é altamente possível que cause a avaria das unidades.

OUVIR RÁDIO FM

SINTONIZAR ESTAÇÕES FM

Para sintonizar estações de rádio FM, siga estes passos:
1. Pressione o botão de energia para ligar o rádio.
2. Selecione o modo de rádio FM pressionando repetidamente o botão de Modo.
3. Pressione e mantenha pressionado o botão sintonizador para cima ou sintonizador para baixo para sintonizar automaticamente uma estação FM com uma frequência mais alta ou mais baixa, respetivamente. Seu rádio irá parar de fazer a varredura quando encontrar uma estação com intensidade suficiente. O visor irá mostrar a frequência do sinal encontrado.
4. Pressione o botão sintonizador para cima ou sintonizador para baixo para ajustar a frequência, se necessário.
5. Repita os passos 3 e 4 para sintonizar outras estações de rádio.

NOTA:
Para o modo de rádio FM, se a recepção do rádio não for boa, pode ser necessário realocar o rádio para uma posição que ofereça melhor recepção.

Predefinir estações

O rádio FM tem 9 estações predefinidas.
1. Pressione o botão de energia para ligar o rádio.
2. Pressione o botão de Modo para selecionar o modo de rádio FM. Sintonize a estação de rádio pretendida, conforme descrito anteriormente.
3. Pressione e mantenha pressionado o botão de predefinição para cima ou predefinição para baixo até o visor piscar “M”.
4. Pressione o botão de predefinição para cima ou predefinição para baixo para selecionar o número de memória desejado.
5. Pressione e mantenha pressionado o botão de predefinição para cima ou predefinição para baixo até o visor parar piscar “M”. A estação será armazenada com o número predefinido. O visor irá mostrar o número da memória.
6. Repita este procedimento para as restantes estações predefinidas, conforme pretender. As estações predefinidas que já foram armazenadas podem ser substituídas ao seguir o procedimento acima, se necessário.

Aceder a uma estação predefinida

1. Ligue o rádio e selecione o modo de rádio FM.
2. Pressione momentaneamente o botão de predefinição para cima ou predefinição para baixo, para sintonizar o rádio numa das estações armazenadas na memória predefinida.

TRANSMITIR MÚSICA A PARTIR DO SISTEMA BLUETOOTH

Precisa emparelhar o seu dispositivo Bluetooth com o rádio antes de poder se conectar automaticamente para reproduzir/transmitir música Bluetooth através do rádio. O emparelhamento cria uma “ligação” para que os dois dispositivos possam se reconhecer.

Nota:
- Para obter a melhor qualidade de som, recomendamos configurar o volume para mais de dois terços no seu dispositivo Bluetooth e, em seguida, ajuste o volume no rádio conforme necessário.
- O seu rádio pode memorizar até 8 conjuntos de dispositivos emparelhados, quando a memória excede este valor, o histórico do emparelhamento mais antigo será substituído.

Emparelhar o seu dispositivo Bluetooth pela primeira vez

1. Pressione o botão de energia para ligar o rádio. Pressione o botão de modo para selecionar o modo Bluetooth. O ícone de status do Bluetooth pisca no visor para mostrar que o rádio está detectável.
2. Ative o Bluetooth no seu dispositivo de acordo com o manual do utilizador do dispositivo para fazer a ligação ao rádio. Localize a lista de dispositivos Bluetooth e selecione o nome do seu rádio (com alguns celulares que estão equipados com versões anteriores ao dispositivo Bluetooth BT 2.1, pode necessitar de introduzir a palavra-passe “0000”).
3. Uma vez conectado, haverá um sinal sonoro de confirmação. O ícone do Bluetooth deixará de piscar. Pode simplesmente selecionar e reproduzir qualquer

música do seu dispositivo. O controle de volume pode ser ajustado a partir do seu dispositivo ou diretamente do rádio.

4. Use os controlos do seu dispositivo com Bluetooth ou do rádio para reproduzir/pausar e navegar pelas faixas.

Nota:

- Se 2 dispositivos Bluetooth, forem emparelhados pela primeira vez, ambos procuram o seu rádio, mostrando a sua disponibilidade em ambos os dispositivos. Porém, se um dispositivo se conectar a esta unidade primeiro, o outro dispositivo de Bluetooth não o encontrará na lista.
- Se o dispositivo Bluetooth estiver temporariamente desligado do rádio, então necessita de reconectar manualmente o seu dispositivo de novo ao rádio.
- Se aparecer na sua lista de dispositivos Bluetooth o nome do seu rádio mas o seu dispositivo não puder conectar-se ao mesmo, exclua o item da sua lista e emparelhe, de novo, o dispositivo com o rádio seguindo os passos descritos previamente.
- O melhor alcance de Bluetooth é de aproximadamente 10 metros (33 pés) em linha de visão para o rádio, mas a distância de até 30 metros (100 pés) é possível.
- Se a conexão Bluetooth for perdida devido ao tempo excedido de desconexão, a distância ideal foi ultrapassada, obstáculos ou outros, talvez seja necessário restabelecer a conexão entre o seu dispositivo e o rádio.
- Obstáculos físicos, outros dispositivos sem fio ou dispositivos eletromagnéticos podem afetar a qualidade da conexão.
- O desempenho da conectividade do Bluetooth pode variar dependendo dos dispositivos Bluetooth conectados. Consulte as capacidades de Bluetooth do seu dispositivo antes de o conectar ao rádio. Nem todas as funcionalidades são suportadas em alguns dispositivos Bluetooth emparelhados.

Reproduzir arquivos áudio em Modo Bluetooth

Depois de ter conectado com sucesso o seu rádio ao dispositivo Bluetooth escolhido pode começar a reproduzir sua música usando os controles do dispositivo Bluetooth conectado.

1. Depois de começar a reprodução, ajuste o volume de acordo com o desejado, usando os botões de volume do seu rádio, ou os do dispositivo com capacidade Bluetooth.
2. Use os controles do seu dispositivo Bluetooth para reproduzir/pausar e navegar pelas faixas. Como alternativa, controle a reprodução usando os botões Reproduzir/Pausar, Faixa seguinte, Faixa anterior no seu rádio.
3. Pressione e mantenha pressionado o botão retroceder ou avançar para percorrer a faixa atual. Solte o botão quando o ponto desejado for atingido.

Nota:

- Algumas aplicações ou dispositivos de reprodução podem não responder a todos estes controles.
- Alguns celulares podem ficar temporariamente desconectados do rádio quando faz ou recebe chamadas. Alguns dispositivos podem silenciar temporariamente a transmissão de áudio do Bluetooth quando recebem mensagens de texto, e-mails, ou por outras razões não relacionadas com a transmissão de áudio. Esse comportamento é uma função do dispositivo conectado e não indica uma avaria no seu rádio.

Reproduzir um dispositivo Bluetooth previamente emparelhado

Se o seu dispositivo Bluetooth já tiver sido emparelhado anteriormente com o rádio, a unidade memorizará o seu dispositivo Bluetooth e esta tenta restabelecer a conexão com um dispositivo na memória que tenha sido conectado da última vez. Se o último dispositivo conectado não estiver disponível, o rádio fica disponível.

Desconectar dispositivo Bluetooth

Pressione e mantenha pressionado o botão de emparelhamento Bluetooth durante 2-3 segundos até que o ícone de status do Bluetooth pisque no visor ou desligue o Bluetooth no seu dispositivo Bluetooth para desativar a conexão. Também pode pressionar o botão Modo para selecionar qualquer modo diferente de Bluetooth para desativar a conexão.

FUNÇÃO DE LAMPARINA DE LED/LANTERNA

1. Pressione o botão ligar/desligar luz para acender a luz.
2. Selecione a configuração conforme a seguir.
   - Pressione o botão ligar/desligar luz repetidamente para selecionar diferentes modos de luz.
   - Pressione o botão de brilho da luz para ajustar o brilho da luz adequada.
   - Pressione o botão de temperatura de cor para selecionar diferentes temperaturas de cor.

Modo de luz		Brilho da luz	Temperatura de cor
Lamparina	Cobertura de luz de 360˚ Modo de transporte lateral	Alto Baixo	Branco Neutro Quente
Lanterna	Modo tocha Lanterna	Alto Baixo	

Nota:
No modo de transporte lateral, apenas três lados da lamparina estão acesos. Ao usar a alça, a lamparina pode ser posicionada como modo de transporte lateral para evitar que a luz ofusque os olhos do usuário.

3. Pressione e mantenha pressionado o botão de ligar/desligar luz para desligar a luz.

CONFIGURAÇÕES DIVERSAS

Bloqueio de teclas

A função de bloqueio de teclas é usada para evitar a operação não intencional do rádio.

1. Pressione e mantenha pressionado o botão de bloqueio por 2 a 3 segundos até que apareça no visor o ícone 🔒. Todos os botões, exceto o botão de energia, serão desativados.
2. Para liberar a bloqueio, pressione e mantenha pressionado o botão de bloqueio por 2 a 3 segundos até que o ícone 🔒 desapareça do visor.

Usar a alça (Fig. 6)

Usando a alça fornecida, você pode pendurar o produto de diferentes maneiras sempre que necessário. (Consulte o método de instalação na Figura 6.)

MANUTENÇÃO

⚠ **PRECAUÇÃO:**

- Nunca utilize gasolina, benzina, diluente, álcool ou semelhante. Podem formar-se descolorações, deformações ou fissuras.
- Não limpe o rádio com água.

SPECIFICATIONS

Modelo	DMR057	MR010G
Bateria	14.4V & 18V	36V - 40Vmax
Cobertura de frequência	FM: 87.5-108 MHz (0.1MHz/step)	
Sistema de antena	FM: antena embutida	
Saída USB	5V/2.4A	
Alto-falante	2.25 polegadas	
Potência de saída	14.4V: 2.4W 18V: 3W	36V: 3W
Dimensões (C x L x A) (com a pega de transporte para baixo)	126 x 129 x 289 mm (com BL1860B)	126 x 166 x 315 mm (com BL4050F)
Peso (sem bateria)	0.97kg	0.99kg
Bluetooth® (A marca e o logótipo Bluetooth® são marcas comerciais registadas da Bluetooth SIG, Inc.)		
Versão Bluetooth	Certificado 5.0	
Perfis Bluetooth	A2DP/SCMS-T/AVRCP	
Potência de transmissão	Classe de Potência 2	
Faixa de transmissão	Ótimo: dentro de 10 metros (33 pés) Máximo: até 30 metros (100 pés) (varia de acordo com as diferentes condições)	
Codec suportado	SBC	
Frequência de operação	2402MHz ~ 2480MHz	

Makita Corporation
3-11-8, Sumiyoshi-cho,
Anjo, Aichi 446-8502 Japan

DMR057-NA3-BZ-2203
3A81f05Z20000 (2022.06.16)

www.makita.com

SJN

Quebec Notice — Warranty of Availability (Bill 29)
Avis (Québec) — Garantie de disponibilité (projet de loi 29)

For Québec customers only:
Pour les clients du Québec seulement :

NOTICE TO QUÉBEC CONSUMERS – Warranty of availability of replacement parts, repair services and related maintenance/repair information. *Please note that while Makita Canada Inc. ("Makita") makes reasonable efforts to have replacement parts and/or maintenance/repair information available for certain products, please note that Makita does not guarantee the availability of replacement parts, repair services or maintenance/repair information within the meaning of section 39 of the Quebec Consumer Protection Act and sections 79.18 to 79.20 of the Regulation Respecting the Application of the Consumer Protection Act, for any Makita® products manufactured, imported, distributed, advertised, offered for sale and/or sold in Quebec (whether through authorized dealers, or any other distribution channel).*	***AVIS AUX CONSOMMATEURS DU QUÉBEC – Garantie de disponibilité des pièces de rechange, services de réparation, et renseignements relatifs à l'entretien et à la réparation.*** *Bien que Makita Canada Inc. (« Makita ») déploie des efforts raisonnables afin de rendre disponibles les pièces de rechange et/ou les renseignements relatifs à l'entretien ou à la réparation de certains produits, Makita ne garantit pas la disponibilité des pièces de rechange, des services de réparation ou des renseignements nécessaires à l'entretien ou à la réparation au sens de l'article 39 de la Loi sur la protection du consommateur du Québec et des articles 79.18 à 79.20 du Règlement d'application de la loi sur la protection du consommateur pour aucun produit Makita^MD fabriqué, importé, distribué, annoncé, offert en vente et/ou vendu au Québec (que ce soit par l'intermédiaire de détaillants autorisés ou d'autres voies de distribution).*